Popis zboží/obrázky produktu

Popis

Popis výrobku:
Aretační čepy ovládané páčkou se užívají tam, kde je třeba zabránit změně aretační polohy působením příčných sil. Otočením závory o 180° dojde k zatažení aretačního kolíku, čímž lze změnit aretační polohu. Zaskakovací vrub způsobí, že závora v této poloze drží a aretační kolík tak zůstane zatažený.

Materiál:
Závora 1.0503.
Závitové pouzdro a aretační kolík z automátové oceli.
Tlačná pružina 1.4310.
Krytka závory termoplast PA.

Provedení:
Závitové pouzdro a závora brynýrovány.
Aretační kolík kalený, broušený a brynýrovaný.
Tlačná pružina bez povrchové úpravy.
Krytka závory v různých barvách:
- tmavošedá RAL 7021
- oranžová RAL 2004
- sytě žlutá RAL 1021
- bezpečnostní červená RAL 3020
- signální zelená RAL 6032
- bezpečnostní modrá RAL 5017
- světle šedá RAL 7035

Přednosti:
Otočením závory o 180° dojde k zatažení aretačního kolíku.
Volitelně s barevnými krytkami závory z plastu
Montáž pomocí vnějšího závitu.

Na vyžádání:
Nadstandardní provedení.

Příslušenství:
Přídržné prvky 03099.
Polohovací pouzdra 03099-50, 03099-60, 03099-61.

Odkaz na výkres:
Provedení A: bez krytky páčky, bez protimatice
Provedení B: bez krytky páčky, s protimaticí
Provedení C: s krytkou páčky, bez protimatice
Provedení D: s krytkou páčky, s protimaticí

Výkresy

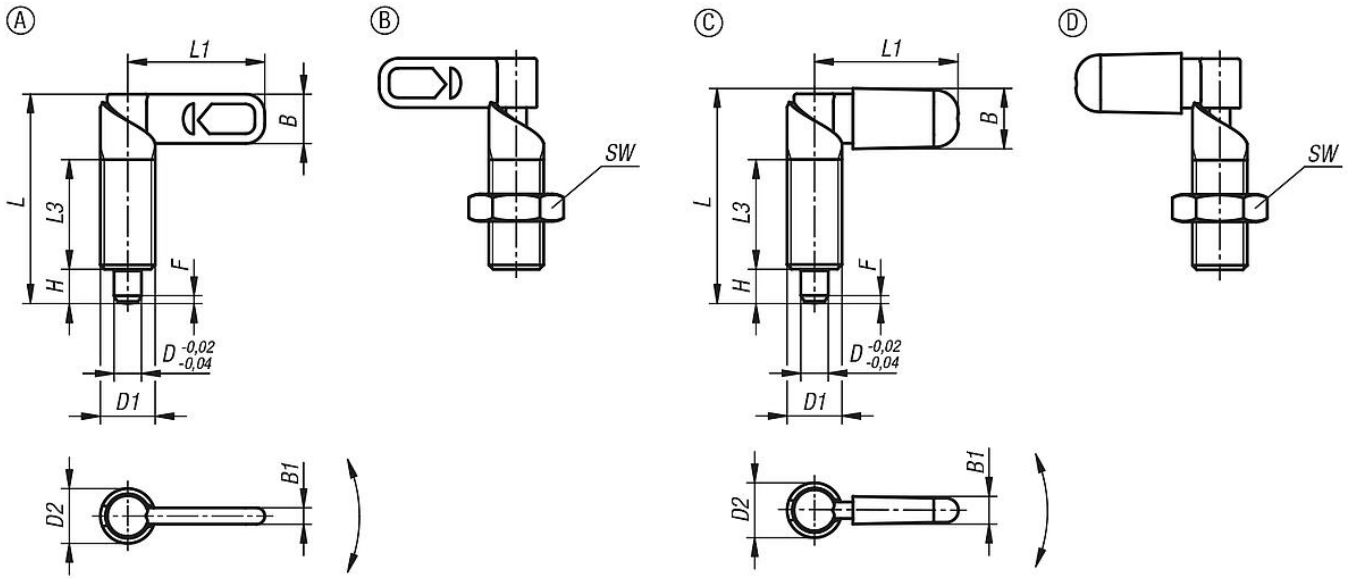

Přehled zboží

Objednací číslo	Provedení	Barva komponenty	D	D1	D2	L	L1	L3	B	B1	H	SW	F x 30°	Síla pružiny začátek F1 cca N	Síla pružiny konec F2 cca N
03099-11-040410	A	-	4	M10	10	38,5	25	20	9	3	6	-	1	8	14
03099-11-0404101	A	-	4	M10x1	10	38,5	25	20	9	3	6	-	1	8	14
03099-11-040510	A	-	5	M10	10	38,5	25	20	9	3	6	-	1,3	8	14
03099-11-0405101	A	-	5	M10x1	10	38,5	25	20	9	3	6	-	1,3	8	14
03099-11-040610	A	-	6	M10	10	38,5	25	20	9	3	6	-	1,8	8	14
03099-11-0406101	A	-	6	M10x1	10	38,5	25	20	9	3	6	-	1,8	8	14
03099-11-040512	A	-	5	M12	12	47,4	30	25	10,8	3,6	8	-	1,3	8	15
03099-11-0405121	A	-	5	M12x1,5	12	47,4	30	25	10,8	3,6	8	-	1,3	8	15
03099-11-040612	A	-	6	M12	12	47,4	30	25	10,8	3,6	8	-	1,8	8	15
03099-11-0406121	A	-	6	M12x1,5	12	47,4	30	25	10,8	3,6	8	-	1,8	8	15
03099-11-040812	A	-	8	M12	12	47,4	30	25	10,8	3,6	8	-	2,3	8	15
03099-11-0408121	A	-	8	M12x1,5	12	47,4	30	25	10,8	3,6	8	-	2,3	8	15
03099-11-040616	A	-	6	M16	16	61,2	40	32	14,4	4,8	10	-	1,8	15	35
03099-11-0406161	A	-	6	M16x1,5	16	61,2	40	32	14,4	4,8	10	-	1,8	15	35
03099-11-040816	A	-	8	M16	16	61,2	40	32	14,4	4,8	10	-	2,3	15	35
03099-11-0408161	A	-	8	M16x1,5	16	61,2	40	32	14,4	4,8	10	-	2,3	15	35
03099-11-041016	A	-	10	M16	16	61,2	40	32	14,4	4,8	10	-	2,8	15	35
03099-11-0410161	A	-	10	M16x1,5	16	61,2	40	32	14,4	4,8	10	-	2,8	15	35
03099-11-040820	A	-	8	M20	20	71	50	35	18	6	12	-	2,3	20	60
03099-11-0408201	A	-	8	M20x1,5	20	71	50	35	18	6	12	-	2,3	20	60
03099-11-041020	A	-	10	M20	20	71	50	35	18	6	12	-	2,8	20	60
03099-11-0410201	A	-	10	M20x1,5	20	71	50	35	18	6	12	-	2,8	20	60
03099-11-041220	A	-	12	M20	20	71	50	35	18	6	12	-	3	20	60
03099-11-0412201	A	-	12	M20x1,5	20	71	50	35	18	6	12	-	3	20	60
03099-11-050410	B	-	4	M10	10	38,5	25	20	9	3	6	17	1	8	14
03099-11-0504101	B	-	4	M10x1	10	38,5	25	20	9	3	6	17	1	8	14
03099-11-050510	B	-	5	M10	10	38,5	25	20	9	3	6	17	1,3	8	14
03099-11-0505101	B	-	5	M10x1	10	38,5	25	20	9	3	6	17	1,3	8	14
03099-11-050610	B	-	6	M10	10	38,5	25	20	9	3	6	17	1,8	8	14
03099-11-0506101	B	-	6	M10x1	10	38,5	25	20	9	3	6	17	1,8	8	14
03099-11-050512	B	-	5	M12	12	47,4	30	25	10,8	3,6	8	19	1,3	8	15
03099-11-0505121	B	-	5	M12x1,5	12	47,4	30	25	10,8	3,6	8	19	1,3	8	15
03099-11-050612	B	-	6	M12	12	47,4	30	25	10,8	3,6	8	19	1,8	8	15
03099-11-0506121	B	-	6	M12x1,5	12	47,4	30	25	10,8	3,6	8	19	1,8	8	15
03099-11-050812	B	-	8	M12	12	47,4	30	25	10,8	3,6	8	19	2,3	8	15
03099-11-0508121	B	-	8	M12x1,5	12	47,4	30	25	10,8	3,6	8	19	2,3	8	15
03099-11-050616	B	-	6	M16	16	61,2	40	32	14,4	4,8	10	24	1,8	15	35
03099-11-0506161	B	-	6	M16x1,5	16	61,2	40	32	14,4	4,8	10	24	1,8	15	35
03099-11-050816	B	-	8	M16	16	61,2	40	32	14,4	4,8	10	24	2,3	15	35

Přehled zboží

Objednací číslo	Provedení	Barva komponenty	D	D1	D2	L	L1	L3	B	B1	H	SW	F x 30°	Síla pružiny začátek F1 cca N	Síla pružiny konec F2 cca N
03099-11-0508161	B	-	8	M16x1,5	16	61,2	40	32	14,4	4,8	10	24	2,3	15	35
03099-11-051016	B	-	10	M16	16	61,2	40	32	14,4	4,8	10	24	2,8	15	35
03099-11-0510161	B	-	10	M16x1,5	16	61,2	40	32	14,4	4,8	10	24	2,8	15	35
03099-11-050820	B	-	8	M20	20	71	50	35	18	6	12	30	2,3	20	60
03099-11-0508201	B	-	8	M20x1,5	20	71	50	35	18	6	12	30	2,3	20	60
03099-11-051020	B	-	10	M20	20	71	50	35	18	6	12	30	2,8	20	60
03099-11-0510201	B	-	10	M20x1,5	20	71	50	35	18	6	12	30	2,8	20	60
03099-11-051220	B	-	12	M20	20	71	50	35	18	6	12	30	3	20	60
03099-11-0512201	B	-	12	M20x1,5	20	71	50	35	18	6	12	30	3	20	60
03099-11-060410	C	tmavošedá RAL 7021	4	M10	10	39,5	26,3	20	10,9	4,9	6	-	1	8	14
03099-11-0604101	C	tmavošedá RAL 7021	4	M10x1	10	39,5	26,3	20	10,9	4,9	6	-	1	8	14
03099-11-060510	C	tmavošedá RAL 7021	5	M10	10	39,5	26,3	20	10,9	4,9	6	-	1,3	8	14
03099-11-0605101	C	tmavošedá RAL 7021	5	M10x1	10	39,5	26,3	20	10,9	4,9	6	-	1,3	8	14
03099-11-060610	C	tmavošedá RAL 7021	6	M10	10	39,5	26,3	20	10,9	4,9	6	-	1,8	8	14
03099-11-0606101	C	tmavošedá RAL 7021	6	M10x1	10	39,5	26,3	20	10,9	4,9	6	-	1,8	8	14
03099-11-060512	C	tmavošedá RAL 7021	5	M12	12	48,4	31,1	25	12,9	5,7	8	-	1,3	8	15
03099-11-0605121	C	tmavošedá RAL 7021	5	M12x1,5	12	48,4	31,1	25	12,9	5,7	8	-	1,3	8	15
03099-11-060612	C	tmavošedá RAL 7021	6	M12	12	48,4	31,1	25	12,9	5,7	8	-	1,8	8	15
03099-11-0606121	C	tmavošedá RAL 7021	6	M12x1,5	12	48,4	31,1	25	12,9	5,7	8	-	1,8	8	15
03099-11-060812	C	tmavošedá RAL 7021	8	M12	12	48,4	31,1	25	12,9	5,7	8	-	2,3	8	15
03099-11-0608121	C	tmavošedá RAL 7021	8	M12x1,5	12	48,4	31,1	25	12,9	5,7	8	-	2,3	8	15
03099-11-060616	C	tmavošedá RAL 7021	6	M16	16	62,3	41,5	32	16,6	7	10	-	1,8	15	35
03099-11-0606161	C	tmavošedá RAL 7021	6	M16x1,5	16	62,3	41,5	32	16,6	7	10	-	1,8	15	35
03099-11-060816	C	tmavošedá RAL 7021	8	M16	16	62,3	41,5	32	16,6	7	10	-	2,3	15	35
03099-11-0608161	C	tmavošedá RAL 7021	8	M16x1,5	16	62,3	41,5	32	16,6	7	10	-	2,3	15	35
03099-11-061016	C	tmavošedá RAL 7021	10	M16	16	62,3	41,5	32	16,6	7	10	-	2,8	15	35
03099-11-0610161	C	tmavošedá RAL 7021	10	M16x1,5	16	62,3	41,5	32	16,6	7	10	-	2,8	15	35
03099-11-060820	C	tmavošedá RAL 7021	8	M20	20	72,3	51,3	35	20,5	8,5	12	-	2,3	20	60
03099-11-0608201	C	tmavošedá RAL 7021	8	M20x1,5	20	72,3	51,3	35	20,5	8,5	12	-	2,3	20	60
03099-11-061020	C	tmavošedá RAL 7021	10	M20	20	72,3	51,3	35	20,5	8,5	12	-	2,8	20	60
03099-11-0610201	C	tmavošedá RAL 7021	10	M20x1,5	20	72,3	51,3	35	20,5	8,5	12	-	2,8	20	60
03099-11-061220	C	tmavošedá RAL 7021	12	M20	20	72,3	51,3	35	20,5	8,5	12	-	3	20	60
03099-11-0612201	C	tmavošedá RAL 7021	12	M20x1,5	20	72,3	51,3	35	20,5	8,5	12	-	3	20	60
03099-11-0604102	C	čistě oranžová RAL 2004	4	M10	10	39,5	26,3	20	10,9	4,9	6	-	1	8	14
03099-11-06041012	C	čistě oranžová RAL 2004	4	M10x1	10	39,5	26,3	20	10,9	4,9	6	-	1	8	14
03099-11-0605102	C	čistě oranžová RAL 2004	5	M10	10	39,5	26,3	20	10,9	4,9	6	-	1,3	8	14
03099-11-06051012	C	čistě oranžová RAL 2004	5	M10x1	10	39,5	26,3	20	10,9	4,9	6	-	1,3	8	14
03099-11-0606102	C	čistě oranžová RAL 2004	6	M10	10	39,5	26,3	20	10,9	4,9	6	-	1,8	8	14
03099-11-06061012	C	čistě oranžová RAL 2004	6	M10x1	10	39,5	26,3	20	10,9	4,9	6	-	1,8	8	14
03099-11-0605122	C	čistě oranžová RAL 2004	5	M12	12	48,4	31,1	25	12,9	5,7	8	-	1,3	8	15
03099-11-06051212	C	čistě oranžová RAL 2004	5	M12x1,5	12	48,4	31,1	25	12,9	5,7	8	-	1,3	8	15
03099-11-0606122	C	čistě oranžová RAL 2004	6	M12	12	48,4	31,1	25	12,9	5,7	8	-	1,8	8	15
03099-11-06061212	C	čistě oranžová RAL 2004	6	M12x1,5	12	48,4	31,1	25	12,9	5,7	8	-	1,8	8	15
03099-11-0608122	C	čistě oranžová RAL 2004	8	M12	12	48,4	31,1	25	12,9	5,7	8	-	2,3	8	15
03099-11-06081212	C	čistě oranžová RAL 2004	8	M12x1,5	12	48,4	31,1	25	12,9	5,7	8	-	2,3	8	15
03099-11-0606162	C	čistě oranžová RAL 2004	6	M16	16	62,3	41,5	32	16,6	7	10	-	1,8	15	35
03099-11-06061612	C	čistě oranžová RAL 2004	6	M16x1,5	16	62,3	41,5	32	16,6	7	10	-	1,8	15	35
03099-11-0608162	C	čistě oranžová RAL 2004	8	M16	16	62,3	41,5	32	16,6	7	10	-	2,3	15	35
03099-11-06081612	C	čistě oranžová RAL 2004	8	M16x1,5	16	62,3	41,5	32	16,6	7	10	-	2,3	15	35
03099-11-0610162	C	čistě oranžová RAL 2004	10	M16	16	62,3	41,5	32	16,6	7	10	-	2,8	15	35
03099-11-06101612	C	čistě oranžová RAL 2004	10	M16x1,5	16	62,3	41,5	32	16,6	7	10	-	2,8	15	35
03099-11-0608202	C	čistě oranžová RAL 2004	8	M20	20	72,3	51,3	35	20,5	8,5	12	-	2,3	20	60
03099-11-06082012	C	čistě oranžová RAL 2004	8	M20x1,5	20	72,3	51,3	35	20,5	8,5	12	-	2,3	20	60
03099-11-0610202	C	čistě oranžová RAL 2004	10	M20	20	72,3	51,3	35	20,5	8,5	12	-	2,8	20	60
03099-11-06102012	C	čistě oranžová RAL 2004	10	M20x1,5	20	72,3	51,3	35	20,5	8,5	12	-	2,8	20	60
03099-11-0612202	C	čistě oranžová RAL 2004	12	M20	20	72,3	51,3	35	20,5	8,5	12	-	3	20	60
03099-11-06122012	C	čistě oranžová RAL 2004	12	M20x1,5	20	72,3	51,3	35	20,5	8,5	12	-	3	20	60
03099-11-06041016	C	řepkově žlutá RAL 1021	4	M10	10	39,5	26,3	20	10,9	4,9	6	-	1	8	14
03099-11-060410116	C	řepkově žlutá RAL 1021	4	M10x1	10	39,5	26,3	20	10,9	4,9	6	-	1	8	14
03099-11-06051016	C	řepkově žlutá RAL 1021	5	M10	10	39,5	26,3	20	10,9	4,9	6	-	1,3	8	14
03099-11-060510116	C	řepkově žlutá RAL 1021	5	M10x1	10	39,5	26,3	20	10,9	4,9	6	-	1,3	8	14
03099-11-06061016	C	řepkově žlutá RAL 1021	6	M10	10	39,5	26,3	20	10,9	4,9	6	-	1,8	8	14
03099-11-060610116	C	řepkově žlutá RAL 1021	6	M10x1	10	39,5	26,3	20	10,9	4,9	6	-	1,8	8	14
03099-11-06051216	C	řepkově žlutá RAL 1021	5	M12	12	48,4	31,1	25	12,9	5,7	8	-	1,3	8	15

Přehled zboží

Objednací číslo	Provedení	Barva komponenty	D	D1	D2	L	L1	L3	B	B1	H	SW	F x 30°	Síla pružiny začátek F1 cca N	Síla pružiny konec F2 cca N
03099-11-060512116	C	řepkově žlutá RAL 1021	5	M12x1,5	12	48,4	31,1	25	12,9	5,7	8	-	1,3	8	15
03099-11-06061216	C	řepkově žlutá RAL 1021	6	M12	12	48,4	31,1	25	12,9	5,7	8	-	1,8	8	15
03099-11-060612116	C	řepkově žlutá RAL 1021	6	M12x1,5	12	48,4	31,1	25	12,9	5,7	8	-	1,8	8	15
03099-11-06081216	C	řepkově žlutá RAL 1021	8	M12	12	48,4	31,1	25	12,9	5,7	8	-	2,3	8	15
03099-11-060812116	C	řepkově žlutá RAL 1021	8	M12x1,5	12	48,4	31,1	25	12,9	5,7	8	-	2,3	8	15
03099-11-06061616	C	řepkově žlutá RAL 1021	6	M16	16	62,3	41,5	32	16,6	7	10	-	1,8	15	35
03099-11-060616116	C	řepkově žlutá RAL 1021	6	M16x1,5	16	62,3	41,5	32	16,6	7	10	-	1,8	15	35
03099-11-06081616	C	řepkově žlutá RAL 1021	8	M16	16	62,3	41,5	32	16,6	7	10	-	2,3	15	35
03099-11-060816116	C	řepkově žlutá RAL 1021	8	M16x1,5	16	62,3	41,5	32	16,6	7	10	-	2,3	15	35
03099-11-06101616	C	řepkově žlutá RAL 1021	10	M16	16	62,3	41,5	32	16,6	7	10	-	2,8	15	35
03099-11-061016116	C	řepkově žlutá RAL 1021	10	M16x1,5	16	62,3	41,5	32	16,6	7	10	-	2,8	15	35
03099-11-06082016	C	řepkově žlutá RAL 1021	8	M20	20	72,3	51,3	35	20,5	8,5	12	-	2,3	20	60
03099-11-060820116	C	řepkově žlutá RAL 1021	8	M20x1,5	20	72,3	51,3	35	20,5	8,5	12	-	2,3	20	60
03099-11-06102016	C	řepkově žlutá RAL 1021	10	M20	20	72,3	51,3	35	20,5	8,5	12	-	2,8	20	60
03099-11-061020116	C	řepkově žlutá RAL 1021	10	M20x1,5	20	72,3	51,3	35	20,5	8,5	12	-	2,8	20	60
03099-11-06122016	C	řepkově žlutá RAL 1021	12	M20	20	72,3	51,3	35	20,5	8,5	12	-	3	20	60
03099-11-061220116	C	řepkově žlutá RAL 1021	12	M20x1,5	20	72,3	51,3	35	20,5	8,5	12	-	3	20	60
03099-11-06041084	C	bezpečnostní červená RAL 3020	4	M10	10	39,5	26,3	20	10,9	4,9	6	-	1	8	14
03099-11-060410184	C	bezpečnostní červená RAL 3020	4	M10x1	10	39,5	26,3	20	10,9	4,9	6	-	1	8	14
03099-11-06051084	C	bezpečnostní červená RAL 3020	5	M10	10	39,5	26,3	20	10,9	4,9	6	-	1,3	8	14
03099-11-060510184	C	bezpečnostní červená RAL 3020	5	M10x1	10	39,5	26,3	20	10,9	4,9	6	-	1,3	8	14
03099-11-06061084	C	bezpečnostní červená RAL 3020	6	M10	10	39,5	26,3	20	10,9	4,9	6	-	1,8	8	14
03099-11-060610184	C	bezpečnostní červená RAL 3020	6	M10x1	10	39,5	26,3	20	10,9	4,9	6	-	1,8	8	14
03099-11-06051284	C	bezpečnostní červená RAL 3020	5	M12	12	48,4	31,1	25	12,9	5,7	8	-	1,3	8	15
03099-11-060512184	C	bezpečnostní červená RAL 3020	5	M12x1,5	12	48,4	31,1	25	12,9	5,7	8	-	1,3	8	15
03099-11-06061284	C	bezpečnostní červená RAL 3020	6	M12	12	48,4	31,1	25	12,9	5,7	8	-	1,8	8	15
03099-11-060612184	C	bezpečnostní červená RAL 3020	6	M12x1,5	12	48,4	31,1	25	12,9	5,7	8	-	1,8	8	15
03099-11-06081284	C	bezpečnostní červená RAL 3020	8	M12	12	48,4	31,1	25	12,9	5,7	8	-	2,3	8	15
03099-11-060812184	C	bezpečnostní červená RAL 3020	8	M12x1,5	12	48,4	31,1	25	12,9	5,7	8	-	2,3	8	15
03099-11-06061684	C	bezpečnostní červená RAL 3020	6	M16	16	62,3	41,5	32	16,6	7	10	-	1,8	15	35
03099-11-060616184	C	bezpečnostní červená RAL 3020	6	M16x1,5	16	62,3	41,5	32	16,6	7	10	-	1,8	15	35
03099-11-06081684	C	bezpečnostní červená RAL 3020	8	M16	16	62,3	41,5	32	16,6	7	10	-	2,3	15	35
03099-11-060816184	C	bezpečnostní červená RAL 3020	8	M16x1,5	16	62,3	41,5	32	16,6	7	10	-	2,3	15	35
03099-11-06101684	C	bezpečnostní červená RAL 3020	10	M16	16	62,3	41,5	32	16,6	7	10	-	2,8	15	35
03099-11-061016184	C	bezpečnostní červená RAL 3020	10	M16x1,5	16	62,3	41,5	32	16,6	7	10	-	2,8	15	35
03099-11-06082084	C	bezpečnostní červená RAL 3020	8	M20	20	72,3	51,3	35	20,5	8,5	12	-	2,3	20	60
03099-11-060820184	C	bezpečnostní červená RAL 3020	8	M20x1,5	20	72,3	51,3	35	20,5	8,5	12	-	2,3	20	60
03099-11-06102084	C	bezpečnostní červená RAL 3020	10	M20	20	72,3	51,3	35	20,5	8,5	12	-	2,8	20	60
03099-11-061020184	C	bezpečnostní červená RAL 3020	10	M20x1,5	20	72,3	51,3	35	20,5	8,5	12	-	2,8	20	60
03099-11-06122084	C	bezpečnostní červená RAL 3020	12	M20	20	72,3	51,3	35	20,5	8,5	12	-	3	20	60
03099-11-061220184	C	bezpečnostní červená RAL 3020	12	M20x1,5	20	72,3	51,3	35	20,5	8,5	12	-	3	20	60
03099-11-06041086	C	signální zelená RAL 6032	4	M10	10	39,5	26,3	20	10,9	4,9	6	-	1	8	14
03099-11-060410186	C	signální zelená RAL 6032	4	M10x1	10	39,5	26,3	20	10,9	4,9	6	-	1	8	14
03099-11-06051086	C	signální zelená RAL 6032	5	M10	10	39,5	26,3	20	10,9	4,9	6	-	1,3	8	14
03099-11-060510186	C	signální zelená RAL 6032	5	M10x1	10	39,5	26,3	20	10,9	4,9	6	-	1,3	8	14
03099-11-06061086	C	signální zelená RAL 6032	6	M10	10	39,5	26,3	20	10,9	4,9	6	-	1,8	8	14
03099-11-060610186	C	signální zelená RAL 6032	6	M10x1	10	39,5	26,3	20	10,9	4,9	6	-	1,8	8	14
03099-11-06051286	C	signální zelená RAL 6032	5	M12	12	48,4	31,1	25	12,9	5,7	8	-	1,3	8	15
03099-11-060512186	C	signální zelená RAL 6032	5	M12x1,5	12	48,4	31,1	25	12,9	5,7	8	-	1,3	8	15
03099-11-06061286	C	signální zelená RAL 6032	6	M12	12	48,4	31,1	25	12,9	5,7	8	-	1,8	8	15
03099-11-060612186	C	signální zelená RAL 6032	6	M12x1,5	12	48,4	31,1	25	12,9	5,7	8	-	1,8	8	15
03099-11-06081286	C	signální zelená RAL 6032	8	M12	12	48,4	31,1	25	12,9	5,7	8	-	2,3	8	15
03099-11-060812186	C	signální zelená RAL 6032	8	M12x1,5	12	48,4	31,1	25	12,9	5,7	8	-	2,3	8	15
03099-11-06061686	C	signální zelená RAL 6032	6	M16	16	62,3	41,5	32	16,6	7	10	-	1,8	15	35
03099-11-060616186	C	signální zelená RAL 6032	6	M16x1,5	16	62,3	41,5	32	16,6	7	10	-	1,8	15	35
03099-11-06081686	C	signální zelená RAL 6032	8	M16	16	62,3	41,5	32	16,6	7	10	-	2,3	15	35
03099-11-060816186	C	signální zelená RAL 6032	8	M16x1,5	16	62,3	41,5	32	16,6	7	10	-	2,3	15	35
03099-11-06101686	C	signální zelená RAL 6032	10	M16	16	62,3	41,5	32	16,6	7	10	-	2,8	15	35
03099-11-061016186	C	signální zelená RAL 6032	10	M16x1,5	16	62,3	41,5	32	16,6	7	10	-	2,8	15	35
03099-11-06082086	C	signální zelená RAL 6032	8	M20	20	72,3	51,3	35	20,5	8,5	12	-	2,3	20	60
03099-11-060820186	C	signální zelená RAL 6032	8	M20x1,5	20	72,3	51,3	35	20,5	8,5	12	-	2,3	20	60
03099-11-06102086	C	signální zelená RAL 6032	10	M20	20	72,3	51,3	35	20,5	8,5	12	-	2,8	20	60
03099-11-061020186	C	signální zelená RAL 6032	10	M20x1,5	20	72,3	51,3	35	20,5	8,5	12	-	2,8	20	60
03099-11-06122086	C	signální zelená RAL 6032	12	M20	20	72,3	51,3	35	20,5	8,5	12	-	3	20	60

Přehled zboží

Objednací číslo	Provedení	Barva komponenty	D	D1	D2	L	L1	L3	B	B1	H	SW	F x 30°	Síla pružiny začátek F1 cca N	Síla pružiny konec F2 cca N
03099-11-061220186	C	signální zelená RAL 6032	12	M20x1,5	20	72,3	51,3	35	20,5	8,5	12	-	3	20	60
03099-11-06041087	C	bezpečnostní modrá RAL 5017	4	M10	10	39,5	26,3	20	10,9	4,9	6	-	1	8	14
03099-11-060410187	C	bezpečnostní modrá RAL 5017	4	M10x1	10	39,5	26,3	20	10,9	4,9	6	-	1	8	14
03099-11-06051087	C	bezpečnostní modrá RAL 5017	5	M10	10	39,5	26,3	20	10,9	4,9	6	-	1,3	8	14
03099-11-060510187	C	bezpečnostní modrá RAL 5017	5	M10x1	10	39,5	26,3	20	10,9	4,9	6	-	1,3	8	14
03099-11-06061087	C	bezpečnostní modrá RAL 5017	6	M10	10	39,5	26,3	20	10,9	4,9	6	-	1,8	8	14
03099-11-060610187	C	bezpečnostní modrá RAL 5017	6	M10x1	10	39,5	26,3	20	10,9	4,9	6	-	1,8	8	14
03099-11-06051287	C	bezpečnostní modrá RAL 5017	5	M12	12	48,4	31,1	25	12,9	5,7	8	-	1,3	8	15
03099-11-060512187	C	bezpečnostní modrá RAL 5017	5	M12x1,5	12	48,4	31,1	25	12,9	5,7	8	-	1,3	8	15
03099-11-06061287	C	bezpečnostní modrá RAL 5017	6	M12	12	48,4	31,1	25	12,9	5,7	8	-	1,8	8	15
03099-11-060612187	C	bezpečnostní modrá RAL 5017	6	M12x1,5	12	48,4	31,1	25	12,9	5,7	8	-	1,8	8	15
03099-11-06081287	C	bezpečnostní modrá RAL 5017	8	M12	12	48,4	31,1	25	12,9	5,7	8	-	2,3	8	15
03099-11-060812187	C	bezpečnostní modrá RAL 5017	8	M12x1,5	12	48,4	31,1	25	12,9	5,7	8	-	2,3	8	15
03099-11-06061687	C	bezpečnostní modrá RAL 5017	6	M16	16	62,3	41,5	32	16,6	7	10	-	1,8	15	35
03099-11-060616187	C	bezpečnostní modrá RAL 5017	6	M16x1,5	16	62,3	41,5	32	16,6	7	10	-	1,8	15	35
03099-11-06081687	C	bezpečnostní modrá RAL 5017	8	M16	16	62,3	41,5	32	16,6	7	10	-	2,3	15	35
03099-11-060816187	C	bezpečnostní modrá RAL 5017	8	M16x1,5	16	62,3	41,5	32	16,6	7	10	-	2,3	15	35
03099-11-06101687	C	bezpečnostní modrá RAL 5017	10	M16	16	62,3	41,5	32	16,6	7	10	-	2,8	15	35
03099-11-061016187	C	bezpečnostní modrá RAL 5017	10	M16x1,5	16	62,3	41,5	32	16,6	7	10	-	2,8	15	35
03099-11-06082087	C	bezpečnostní modrá RAL 5017	8	M20	20	72,3	51,3	35	20,5	8,5	12	-	2,3	20	60
03099-11-060820187	C	bezpečnostní modrá RAL 5017	8	M20x1,5	20	72,3	51,3	35	20,5	8,5	12	-	2,3	20	60
03099-11-06102087	C	bezpečnostní modrá RAL 5017	10	M20	20	72,3	51,3	35	20,5	8,5	12	-	2,8	20	60
03099-11-061020187	C	bezpečnostní modrá RAL 5017	10	M20x1,5	20	72,3	51,3	35	20,5	8,5	12	-	2,8	20	60
03099-11-06122087	C	bezpečnostní modrá RAL 5017	12	M20	20	72,3	51,3	35	20,5	8,5	12	-	3	20	60
03099-11-061220187	C	bezpečnostní modrá RAL 5017	12	M20x1,5	20	72,3	51,3	35	20,5	8,5	12	-	3	20	60
03099-11-06041088	C	světle šedá RAL 7035	4	M10	10	39,5	26,3	20	10,9	4,9	6	-	1	8	14
03099-11-060410188	C	světle šedá RAL 7035	4	M10x1	10	39,5	26,3	20	10,9	4,9	6	-	1	8	14
03099-11-06051088	C	světle šedá RAL 7035	5	M10	10	39,5	26,3	20	10,9	4,9	6	-	1,3	8	14
03099-11-060510188	C	světle šedá RAL 7035	5	M10x1	10	39,5	26,3	20	10,9	4,9	6	-	1,3	8	14
03099-11-06061088	C	světle šedá RAL 7035	6	M10	10	39,5	26,3	20	10,9	4,9	6	-	1,8	8	14
03099-11-060610188	C	světle šedá RAL 7035	6	M10x1	10	39,5	26,3	20	10,9	4,9	6	-	1,8	8	14
03099-11-06051288	C	světle šedá RAL 7035	5	M12	12	48,4	31,1	25	12,9	5,7	8	-	1,3	8	15
03099-11-060512188	C	světle šedá RAL 7035	5	M12x1,5	12	48,4	31,1	25	12,9	5,7	8	-	1,3	8	15
03099-11-06061288	C	světle šedá RAL 7035	6	M12	12	48,4	31,1	25	12,9	5,7	8	-	1,8	8	15
03099-11-060612188	C	světle šedá RAL 7035	6	M12x1,5	12	48,4	31,1	25	12,9	5,7	8	-	1,8	8	15
03099-11-06081288	C	světle šedá RAL 7035	8	M12	12	48,4	31,1	25	12,9	5,7	8	-	2,3	8	15
03099-11-060812188	C	světle šedá RAL 7035	8	M12x1,5	12	48,4	31,1	25	12,9	5,7	8	-	2,3	8	15
03099-11-06061688	C	světle šedá RAL 7035	6	M16	16	62,3	41,5	32	16,6	7	10	-	1,8	15	35
03099-11-060616188	C	světle šedá RAL 7035	6	M16x1,5	16	62,3	41,5	32	16,6	7	10	-	1,8	15	35
03099-11-06081688	C	světle šedá RAL 7035	8	M16	16	62,3	41,5	32	16,6	7	10	-	2,3	15	35
03099-11-060816188	C	světle šedá RAL 7035	8	M16x1,5	16	62,3	41,5	32	16,6	7	10	-	2,3	15	35
03099-11-06101688	C	světle šedá RAL 7035	10	M16	16	62,3	41,5	32	16,6	7	10	-	2,8	15	35
03099-11-061016188	C	světle šedá RAL 7035	10	M16x1,5	16	62,3	41,5	32	16,6	7	10	-	2,8	15	35
03099-11-06082088	C	světle šedá RAL 7035	8	M20	20	72,3	51,3	35	20,5	8,5	12	-	2,3	20	60
03099-11-060820188	C	světle šedá RAL 7035	8	M20x1,5	20	72,3	51,3	35	20,5	8,5	12	-	2,3	20	60
03099-11-06102088	C	světle šedá RAL 7035	10	M20	20	72,3	51,3	35	20,5	8,5	12	-	2,8	20	60
03099-11-061020188	C	světle šedá RAL 7035	10	M20x1,5	20	72,3	51,3	35	20,5	8,5	12	-	2,8	20	60
03099-11-06122088	C	světle šedá RAL 7035	12	M20	20	72,3	51,3	35	20,5	8,5	12	-	3	20	60
03099-11-061220188	C	světle šedá RAL 7035	12	M20x1,5	20	72,3	51,3	35	20,5	8,5	12	-	3	20	60
03099-11-070410	D	tmavošedá RAL 7021	4	M10	10	39,5	26,3	20	10,9	4,9	6	17	1	8	14
03099-11-0704101	D	tmavošedá RAL 7021	4	M10x1	10	39,5	26,3	20	10,9	4,9	6	17	1	8	14
03099-11-070510	D	tmavošedá RAL 7021	5	M10	10	39,5	26,3	20	10,9	4,9	6	17	1,3	8	14
03099-11-0705101	D	tmavošedá RAL 7021	5	M10x1	10	39,5	26,3	20	10,9	4,9	6	17	1,3	8	14
03099-11-070610	D	tmavošedá RAL 7021	6	M10	10	39,5	26,3	20	10,9	4,9	6	17	1,8	8	14
03099-11-0706101	D	tmavošedá RAL 7021	6	M10x1	10	39,5	26,3	20	10,9	4,9	6	17	1,8	8	14
03099-11-070512	D	tmavošedá RAL 7021	5	M12	12	48,4	31,1	25	12,9	5,7	8	19	1,3	8	15
03099-11-0705121	D	tmavošedá RAL 7021	5	M12x1,5	12	48,4	31,1	25	12,9	5,7	8	19	1,3	8	15
03099-11-070612	D	tmavošedá RAL 7021	6	M12	12	48,4	31,1	25	12,9	5,7	8	19	1,8	8	15
03099-11-0706121	D	tmavošedá RAL 7021	6	M12x1,5	12	48,4	31,1	25	12,9	5,7	8	19	1,8	8	15
03099-11-070812	D	tmavošedá RAL 7021	8	M12	12	48,4	31,1	25	12,9	5,7	8	19	2,3	8	15
03099-11-0708121	D	tmavošedá RAL 7021	8	M12x1,5	12	48,4	31,1	25	12,9	5,7	8	19	2,3	8	15
03099-11-070616	D	tmavošedá RAL 7021	6	M16	16	62,3	41,5	32	16,6	7	10	24	1,8	15	35
03099-11-0706161	D	tmavošedá RAL 7021	6	M16x1,5	16	62,3	41,5	32	16,6	7	10	24	1,8	15	35
03099-11-070816	D	tmavošedá RAL 7021	8	M16	16	62,3	41,5	32	16,6	7	10	24	2,3	15	35

Přehled zboží

Objednací číslo	Provedení	Barva komponenty	D	D1	D2	L	L1	L3	B	B1	H	SW	F x 30°	Síla pružiny začátek F1 cca N	Síla pružiny konec F2 cca N
03099-11-0708161	D	tmavošedá RAL 7021	8	M16x1,5	16	62,3	41,5	32	16,6	7	10	24	2,3	15	35
03099-11-071016	D	tmavošedá RAL 7021	10	M16	16	62,3	41,5	32	16,6	7	10	24	2,8	15	35
03099-11-0710161	D	tmavošedá RAL 7021	10	M16x1,5	16	62,3	41,5	32	16,6	7	10	24	2,8	15	35
03099-11-070820	D	tmavošedá RAL 7021	8	M20	20	72,3	51,3	35	20,5	8,5	12	30	2,3	20	60
03099-11-0708201	D	tmavošedá RAL 7021	8	M20x1,5	20	72,3	51,3	35	20,5	8,5	12	30	2,3	20	60
03099-11-071020	D	tmavošedá RAL 7021	10	M20	20	72,3	51,3	35	20,5	8,5	12	30	2,8	20	60
03099-11-0710201	D	tmavošedá RAL 7021	10	M20x1,5	20	72,3	51,3	35	20,5	8,5	12	30	2,8	20	60
03099-11-071220	D	tmavošedá RAL 7021	12	M20	20	72,3	51,3	35	20,5	8,5	12	30	3	20	60
03099-11-0712201	D	tmavošedá RAL 7021	12	M20x1,5	20	72,3	51,3	35	20,5	8,5	12	30	3	20	60
03099-11-0704102	D	čistě oranžová RAL 2004	4	M10	10	39,5	26,3	20	10,9	4,9	6	17	1	8	14
03099-11-07041012	D	čistě oranžová RAL 2004	4	M10x1	10	39,5	26,3	20	10,9	4,9	6	17	1	8	14
03099-11-0705102	D	čistě oranžová RAL 2004	5	M10	10	39,5	26,3	20	10,9	4,9	6	17	1,3	8	14
03099-11-07051012	D	čistě oranžová RAL 2004	5	M10x1	10	39,5	26,3	20	10,9	4,9	6	17	1,3	8	14
03099-11-0706102	D	čistě oranžová RAL 2004	6	M10	10	39,5	26,3	20	10,9	4,9	6	17	1,8	8	14
03099-11-07061012	D	čistě oranžová RAL 2004	6	M10x1	10	39,5	26,3	20	10,9	4,9	6	17	1,8	8	14
03099-11-0705122	D	čistě oranžová RAL 2004	5	M12	12	48,4	31,1	25	12,9	5,7	8	19	1,3	8	15
03099-11-07051212	D	čistě oranžová RAL 2004	5	M12x1,5	12	48,4	31,1	25	12,9	5,7	8	19	1,3	8	15
03099-11-0706122	D	čistě oranžová RAL 2004	6	M12	12	48,4	31,1	25	12,9	5,7	8	19	1,8	8	15
03099-11-07061212	D	čistě oranžová RAL 2004	6	M12x1,5	12	48,4	31,1	25	12,9	5,7	8	19	1,8	8	15
03099-11-0708122	D	čistě oranžová RAL 2004	8	M12	12	48,4	31,1	25	12,9	5,7	8	19	2,3	8	15
03099-11-07081212	D	čistě oranžová RAL 2004	8	M12x1,5	12	48,4	31,1	25	12,9	5,7	8	19	2,3	8	15
03099-11-0706162	D	čistě oranžová RAL 2004	6	M16	16	62,3	41,5	32	16,6	7	10	24	1,8	15	35
03099-11-07061612	D	čistě oranžová RAL 2004	6	M16x1,5	16	62,3	41,5	32	16,6	7	10	24	1,8	15	35
03099-11-0708162	D	čistě oranžová RAL 2004	8	M16	16	62,3	41,5	32	16,6	7	10	24	2,3	15	35
03099-11-07081612	D	čistě oranžová RAL 2004	8	M16x1,5	16	62,3	41,5	32	16,6	7	10	24	2,3	15	35
03099-11-0710162	D	čistě oranžová RAL 2004	10	M16	16	62,3	41,5	32	16,6	7	10	24	2,8	15	35
03099-11-07101612	D	čistě oranžová RAL 2004	10	M16x1,5	16	62,3	41,5	32	16,6	7	10	24	2,8	15	35
03099-11-0708202	D	čistě oranžová RAL 2004	8	M20	20	72,3	51,3	35	20,5	8,5	12	30	2,3	20	60
03099-11-07082012	D	čistě oranžová RAL 2004	8	M20x1,5	20	72,3	51,3	35	20,5	8,5	12	30	2,3	20	60
03099-11-0710202	D	čistě oranžová RAL 2004	10	M20	20	72,3	51,3	35	20,5	8,5	12	30	2,8	20	60
03099-11-07102012	D	čistě oranžová RAL 2004	10	M20x1,5	20	72,3	51,3	35	20,5	8,5	12	30	2,8	20	60
03099-11-0712202	D	čistě oranžová RAL 2004	12	M20	20	72,3	51,3	35	20,5	8,5	12	30	3	20	60
03099-11-07122012	D	čistě oranžová RAL 2004	12	M20x1,5	20	72,3	51,3	35	20,5	8,5	12	30	3	20	60
03099-11-07041016	D	řepkově žlutá RAL 1021	4	M10	10	39,5	26,3	20	10,9	4,9	6	17	1	8	14
03099-11-070410116	D	řepkově žlutá RAL 1021	4	M10x1	10	39,5	26,3	20	10,9	4,9	6	17	1	8	14
03099-11-07051016	D	řepkově žlutá RAL 1021	5	M10	10	39,5	26,3	20	10,9	4,9	6	17	1,3	8	14
03099-11-070510116	D	řepkově žlutá RAL 1021	5	M10x1	10	39,5	26,3	20	10,9	4,9	6	17	1,3	8	14
03099-11-07061016	D	řepkově žlutá RAL 1021	6	M10	10	39,5	26,3	20	10,9	4,9	6	17	1,8	8	14
03099-11-070610116	D	řepkově žlutá RAL 1021	6	M10x1	10	39,5	26,3	20	10,9	4,9	6	17	1,8	8	14
03099-11-07051216	D	řepkově žlutá RAL 1021	5	M12	12	48,4	31,1	25	12,9	5,7	8	19	1,3	8	15
03099-11-070512116	D	řepkově žlutá RAL 1021	5	M12x1,5	12	48,4	31,1	25	12,9	5,7	8	19	1,3	8	15
03099-11-07061216	D	řepkově žlutá RAL 1021	6	M12	12	48,4	31,1	25	12,9	5,7	8	19	1,8	8	15
03099-11-070612116	D	řepkově žlutá RAL 1021	6	M12x1,5	12	48,4	31,1	25	12,9	5,7	8	19	1,8	8	15
03099-11-07081216	D	řepkově žlutá RAL 1021	8	M12	12	48,4	31,1	25	12,9	5,7	8	19	2,3	8	15
03099-11-070812116	D	řepkově žlutá RAL 1021	8	M12x1,5	12	48,4	31,1	25	12,9	5,7	8	19	2,3	8	15
03099-11-07061616	D	řepkově žlutá RAL 1021	6	M16	16	62,3	41,5	32	16,6	7	10	24	1,8	15	35
03099-11-070616116	D	řepkově žlutá RAL 1021	6	M16x1,5	16	62,3	41,5	32	16,6	7	10	24	1,8	15	35
03099-11-07081616	D	řepkově žlutá RAL 1021	8	M16	16	62,3	41,5	32	16,6	7	10	24	2,3	15	35
03099-11-070816116	D	řepkově žlutá RAL 1021	8	M16x1,5	16	62,3	41,5	32	16,6	7	10	24	2,3	15	35
03099-11-07101616	D	řepkově žlutá RAL 1021	10	M16	16	62,3	41,5	32	16,6	7	10	24	2,8	15	35
03099-11-071016116	D	řepkově žlutá RAL 1021	10	M16x1,5	16	62,3	41,5	32	16,6	7	10	24	2,8	15	35
03099-11-07082016	D	řepkově žlutá RAL 1021	8	M20	20	72,3	51,3	35	20,5	8,5	12	30	2,3	20	60
03099-11-070820116	D	řepkově žlutá RAL 1021	8	M20x1,5	20	72,3	51,3	35	20,5	8,5	12	30	2,3	20	60
03099-11-07102016	D	řepkově žlutá RAL 1021	10	M20	20	72,3	51,3	35	20,5	8,5	12	30	2,8	20	60
03099-11-071020116	D	řepkově žlutá RAL 1021	10	M20x1,5	20	72,3	51,3	35	20,5	8,5	12	30	2,8	20	60
03099-11-07122016	D	řepkově žlutá RAL 1021	12	M20	20	72,3	51,3	35	20,5	8,5	12	30	3	20	60
03099-11-071220116	D	řepkově žlutá RAL 1021	12	M20x1,5	20	72,3	51,3	35	20,5	8,5	12	30	3	20	60
03099-11-07041084	D	bezpečnostní červená RAL 3020	4	M10	10	39,5	26,3	20	10,9	4,9	6	17	1	8	14
03099-11-070410184	D	bezpečnostní červená RAL 3020	4	M10x1	10	39,5	26,3	20	10,9	4,9	6	17	1	8	14
03099-11-07051084	D	bezpečnostní červená RAL 3020	5	M10	10	39,5	26,3	20	10,9	4,9	6	17	1,3	8	14
03099-11-070510184	D	bezpečnostní červená RAL 3020	5	M10x1	10	39,5	26,3	20	10,9	4,9	6	17	1,3	8	14
03099-11-07061084	D	bezpečnostní červená RAL 3020	6	M10	10	39,5	26,3	20	10,9	4,9	6	17	1,8	8	14
03099-11-070610184	D	bezpečnostní červená RAL 3020	6	M10x1	10	39,5	26,3	20	10,9	4,9	6	17	1,8	8	14
03099-11-07051284	D	bezpečnostní červená RAL 3020	5	M12	12	48,4	31,1	25	12,9	5,7	8	19	1,3	8	15

Přehled zboží

Objednací číslo	Provedení	Barva komponenty	D	D1	D2	L	L1	L3	B	B1	H	SW	F x 30°	Síla pružiny začátek F1 cca N	Síla pružiny konec F2 cca N
03099-11-070512184	D	bezpečnostní červená RAL 3020	5	M12x1,5	12	48,4	31,1	25	12,9	5,7	8	19	1,3	8	15
03099-11-07061284	D	bezpečnostní červená RAL 3020	6	M12	12	48,4	31,1	25	12,9	5,7	8	19	1,8	8	15
03099-11-070612184	D	bezpečnostní červená RAL 3020	6	M12x1,5	12	48,4	31,1	25	12,9	5,7	8	19	1,8	8	15
03099-11-07081284	D	bezpečnostní červená RAL 3020	8	M12	12	48,4	31,1	25	12,9	5,7	8	19	2,3	8	15
03099-11-070812184	D	bezpečnostní červená RAL 3020	8	M12x1,5	12	48,4	31,1	25	12,9	5,7	8	19	2,3	8	15
03099-11-07061684	D	bezpečnostní červená RAL 3020	6	M16	16	62,3	41,5	32	16,6	7	10	24	1,8	15	35
03099-11-070616184	D	bezpečnostní červená RAL 3020	6	M16x1,5	16	62,3	41,5	32	16,6	7	10	24	1,8	15	35
03099-11-07081684	D	bezpečnostní červená RAL 3020	8	M16	16	62,3	41,5	32	16,6	7	10	24	2,3	15	35
03099-11-070816184	D	bezpečnostní červená RAL 3020	8	M16x1,5	16	62,3	41,5	32	16,6	7	10	24	2,3	15	35
03099-11-07101684	D	bezpečnostní červená RAL 3020	10	M16	16	62,3	41,5	32	16,6	7	10	24	2,8	15	35
03099-11-071016184	D	bezpečnostní červená RAL 3020	10	M16x1,5	16	62,3	41,5	32	16,6	7	10	24	2,8	15	35
03099-11-07082084	D	bezpečnostní červená RAL 3020	8	M20	20	72,3	51,3	35	20,5	8,5	12	30	2,3	20	60
03099-11-070820184	D	bezpečnostní červená RAL 3020	8	M20x1,5	20	72,3	51,3	35	20,5	8,5	12	30	2,3	20	60
03099-11-07102084	D	bezpečnostní červená RAL 3020	10	M20	20	72,3	51,3	35	20,5	8,5	12	30	2,8	20	60
03099-11-071020184	D	bezpečnostní červená RAL 3020	10	M20x1,5	20	72,3	51,3	35	20,5	8,5	12	30	2,8	20	60
03099-11-07122084	D	bezpečnostní červená RAL 3020	12	M20	20	72,3	51,3	35	20,5	8,5	12	30	3	20	60
03099-11-071220184	D	bezpečnostní červená RAL 3020	12	M20x1,5	20	72,3	51,3	35	20,5	8,5	12	30	3	20	60
03099-11-07041086	D	signální zelená RAL 6032	4	M10	10	39,5	26,3	20	10,9	4,9	6	17	1	8	14
03099-11-070410186	D	signální zelená RAL 6032	4	M10x1	10	39,5	26,3	20	10,9	4,9	6	17	1	8	14
03099-11-07051086	D	signální zelená RAL 6032	5	M10	10	39,5	26,3	20	10,9	4,9	6	17	1,3	8	14
03099-11-070510186	D	signální zelená RAL 6032	5	M10x1	10	39,5	26,3	20	10,9	4,9	6	17	1,3	8	14
03099-11-07061086	D	signální zelená RAL 6032	6	M10	10	39,5	26,3	20	10,9	4,9	6	17	1,8	8	14
03099-11-070610186	D	signální zelená RAL 6032	6	M10x1	10	39,5	26,3	20	10,9	4,9	6	17	1,8	8	14
03099-11-07051286	D	signální zelená RAL 6032	5	M12	12	48,4	31,1	25	12,9	5,7	8	19	1,3	8	15
03099-11-070512186	D	signální zelená RAL 6032	5	M12x1,5	12	48,4	31,1	25	12,9	5,7	8	19	1,3	8	15
03099-11-07061286	D	signální zelená RAL 6032	6	M12	12	48,4	31,1	25	12,9	5,7	8	19	1,8	8	15
03099-11-070612186	D	signální zelená RAL 6032	6	M12x1,5	12	48,4	31,1	25	12,9	5,7	8	19	1,8	8	15
03099-11-07081286	D	signální zelená RAL 6032	8	M12	12	48,4	31,1	25	12,9	5,7	8	19	2,3	8	15
03099-11-070812186	D	signální zelená RAL 6032	8	M12x1,5	12	48,4	31,1	25	12,9	5,7	8	19	2,3	8	15
03099-11-07061686	D	signální zelená RAL 6032	6	M16	16	62,3	41,5	32	16,6	7	10	24	1,8	15	35
03099-11-070616186	D	signální zelená RAL 6032	6	M16x1,5	16	62,3	41,5	32	16,6	7	10	24	1,8	15	35
03099-11-07081686	D	signální zelená RAL 6032	8	M16	16	62,3	41,5	32	16,6	7	10	24	2,3	15	35
03099-11-070816186	D	signální zelená RAL 6032	8	M16x1,5	16	62,3	41,5	32	16,6	7	10	24	2,3	15	35
03099-11-07101686	D	signální zelená RAL 6032	10	M16	16	62,3	41,5	32	16,6	7	10	24	2,8	15	35
03099-11-071016186	D	signální zelená RAL 6032	10	M16x1,5	16	62,3	41,5	32	16,6	7	10	24	2,8	15	35
03099-11-07082086	D	signální zelená RAL 6032	8	M20	20	72,3	51,3	35	20,5	8,5	12	30	2,3	20	60
03099-11-070820186	D	signální zelená RAL 6032	8	M20x1,5	20	72,3	51,3	35	20,5	8,5	12	30	2,3	20	60
03099-11-07102086	D	signální zelená RAL 6032	10	M20	20	72,3	51,3	35	20,5	8,5	12	30	2,8	20	60
03099-11-071020186	D	signální zelená RAL 6032	10	M20x1,5	20	72,3	51,3	35	20,5	8,5	12	30	2,8	20	60
03099-11-07122086	D	signální zelená RAL 6032	12	M20	20	72,3	51,3	35	20,5	8,5	12	30	3	20	60
03099-11-071220186	D	signální zelená RAL 6032	12	M20x1,5	20	72,3	51,3	35	20,5	8,5	12	30	3	20	60
03099-11-07041087	D	bezpečnostní modrá RAL 5017	4	M10	10	39,5	26,3	20	10,9	4,9	6	17	1	8	14
03099-11-070410187	D	bezpečnostní modrá RAL 5017	4	M10x1	10	39,5	26,3	20	10,9	4,9	6	17	1	8	14
03099-11-07051087	D	bezpečnostní modrá RAL 5017	5	M10	10	39,5	26,3	20	10,9	4,9	6	17	1,3	8	14
03099-11-070510187	D	bezpečnostní modrá RAL 5017	5	M10x1	10	39,5	26,3	20	10,9	4,9	6	17	1,3	8	14
03099-11-07061087	D	bezpečnostní modrá RAL 5017	6	M10	10	39,5	26,3	20	10,9	4,9	6	17	1,8	8	14
03099-11-070610187	D	bezpečnostní modrá RAL 5017	6	M10x1	10	39,5	26,3	20	10,9	4,9	6	17	1,8	8	14
03099-11-07051287	D	bezpečnostní modrá RAL 5017	5	M12	12	48,4	31,1	25	12,9	5,7	8	19	1,3	8	15
03099-11-070512187	D	bezpečnostní modrá RAL 5017	5	M12x1,5	12	48,4	31,1	25	12,9	5,7	8	19	1,3	8	15
03099-11-07061287	D	bezpečnostní modrá RAL 5017	6	M12	12	48,4	31,1	25	12,9	5,7	8	19	1,8	8	15
03099-11-070612187	D	bezpečnostní modrá RAL 5017	6	M12x1,5	12	48,4	31,1	25	12,9	5,7	8	19	1,8	8	15
03099-11-07081287	D	bezpečnostní modrá RAL 5017	8	M12	12	48,4	31,1	25	12,9	5,7	8	19	2,3	8	15
03099-11-070812187	D	bezpečnostní modrá RAL 5017	8	M12x1,5	12	48,4	31,1	25	12,9	5,7	8	19	2,3	8	15
03099-11-07061687	D	bezpečnostní modrá RAL 5017	6	M16	16	62,3	41,5	32	16,6	7	10	24	1,8	15	35
03099-11-070616187	D	bezpečnostní modrá RAL 5017	6	M16x1,5	16	62,3	41,5	32	16,6	7	10	24	1,8	15	35
03099-11-07081687	D	bezpečnostní modrá RAL 5017	8	M16	16	62,3	41,5	32	16,6	7	10	24	2,3	15	35
03099-11-070816187	D	bezpečnostní modrá RAL 5017	8	M16x1,5	16	62,3	41,5	32	16,6	7	10	24	2,3	15	35
03099-11-07101687	D	bezpečnostní modrá RAL 5017	10	M16	16	62,3	41,5	32	16,6	7	10	24	2,8	15	35
03099-11-071016187	D	bezpečnostní modrá RAL 5017	10	M16x1,5	16	62,3	41,5	32	16,6	7	10	24	2,8	15	35
03099-11-07082087	D	bezpečnostní modrá RAL 5017	8	M20	20	72,3	51,3	35	20,5	8,5	12	30	2,3	20	60
03099-11-070820187	D	bezpečnostní modrá RAL 5017	8	M20x1,5	20	72,3	51,3	35	20,5	8,5	12	30	2,3	20	60
03099-11-07102087	D	bezpečnostní modrá RAL 5017	10	M20	20	72,3	51,3	35	20,5	8,5	12	30	2,8	20	60
03099-11-071020187	D	bezpečnostní modrá RAL 5017	10	M20x1,5	20	72,3	51,3	35	20,5	8,5	12	30	2,8	20	60
03099-11-07122087	D	bezpečnostní modrá RAL 5017	12	M20	20	72,3	51,3	35	20,5	8,5	12	30	3	20	60

Přehled zboží

Objednací číslo	Provedení	Barva komponenty	D	D1	D2	L	L1	L3	B	B1	H	SW	F x 30°	Síla pružiny začátek F1 cca N	Síla pružiny konec F2 cca N
03099-11-071220187	D	bezpečnostní modrá RAL 5017	12	M20x1,5	20	72,3	51,3	35	20,5	8,5	12	30	3	20	60
03099-11-07041088	D	světle šedá RAL 7035	4	M10	10	39,5	26,3	20	10,9	4,9	6	17	1	8	14
03099-11-070410188	D	světle šedá RAL 7035	4	M10x1	10	39,5	26,3	20	10,9	4,9	6	17	1	8	14
03099-11-07051088	D	světle šedá RAL 7035	5	M10	10	39,5	26,3	20	10,9	4,9	6	17	1,3	8	14
03099-11-070510188	D	světle šedá RAL 7035	5	M10x1	10	39,5	26,3	20	10,9	4,9	6	17	1,3	8	14
03099-11-07061088	D	světle šedá RAL 7035	6	M10	10	39,5	26,3	20	10,9	4,9	6	17	1,8	8	14
03099-11-070610188	D	světle šedá RAL 7035	6	M10x1	10	39,5	26,3	20	10,9	4,9	6	17	1,8	8	14
03099-11-07051288	D	světle šedá RAL 7035	5	M12	12	48,4	31,1	25	12,9	5,7	8	19	1,3	8	15
03099-11-070512188	D	světle šedá RAL 7035	5	M12x1,5	12	48,4	31,1	25	12,9	5,7	8	19	1,3	8	15
03099-11-07061288	D	světle šedá RAL 7035	6	M12	12	48,4	31,1	25	12,9	5,7	8	19	1,8	8	15
03099-11-070612188	D	světle šedá RAL 7035	6	M12x1,5	12	48,4	31,1	25	12,9	5,7	8	19	1,8	8	15
03099-11-07081288	D	světle šedá RAL 7035	8	M12	12	48,4	31,1	25	12,9	5,7	8	19	2,3	8	15
03099-11-070812188	D	světle šedá RAL 7035	8	M12x1,5	12	48,4	31,1	25	12,9	5,7	8	19	2,3	8	15
03099-11-07061688	D	světle šedá RAL 7035	6	M16	16	62,3	41,5	32	16,6	7	10	24	1,8	15	35
03099-11-070616188	D	světle šedá RAL 7035	6	M16x1,5	16	62,3	41,5	32	16,6	7	10	24	1,8	15	35
03099-11-07081688	D	světle šedá RAL 7035	8	M16	16	62,3	41,5	32	16,6	7	10	24	2,3	15	35
03099-11-070816188	D	světle šedá RAL 7035	8	M16x1,5	16	62,3	41,5	32	16,6	7	10	24	2,3	15	35
03099-11-07101688	D	světle šedá RAL 7035	10	M16	16	62,3	41,5	32	16,6	7	10	24	2,8	15	35
03099-11-071016188	D	světle šedá RAL 7035	10	M16x1,5	16	62,3	41,5	32	16,6	7	10	24	2,8	15	35
03099-11-07082088	D	světle šedá RAL 7035	8	M20	20	72,3	51,3	35	20,5	8,5	12	30	2,3	20	60
03099-11-070820188	D	světle šedá RAL 7035	8	M20x1,5	20	72,3	51,3	35	20,5	8,5	12	30	2,3	20	60
03099-11-07102088	D	světle šedá RAL 7035	10	M20	20	72,3	51,3	35	20,5	8,5	12	30	2,8	20	60
03099-11-071020188	D	světle šedá RAL 7035	10	M20x1,5	20	72,3	51,3	35	20,5	8,5	12	30	2,8	20	60
03099-11-07122088	D	světle šedá RAL 7035	12	M20	20	72,3	51,3	35	20,5	8,5	12	30	3	20	60
03099-11-071220188	D	světle šedá RAL 7035	12	M20x1,5	20	72,3	51,3	35	20,5	8,5	12	30	3	20	60