Popis zboží/obrázky produktu

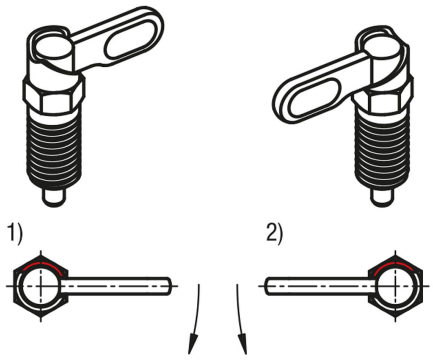

Popis

Popis výrobku:
Aretační čepy ovládané páčkou se užívají tam, kde je třeba zabránit změně aretační polohy působením příčných sil. Otočením závory o 180° dojde k zatažení aretačního kolíku, čímž lze změnit aretační polohu. Zaskakovací vrub způsobí, že závora v této poloze drží a aretační kolík tak zůstane zatažený.
Díky 180° dorazu se zamezí přeskočení zářezu rastru a tím zabrání opětovnému vysunutí aretačního kolíku.
Volbou strany dorazu (levý, pravý) se definuje smysl otáčení závory.

Materiál:
Závora 1.0503.
Závitové pouzdro a aretační kolík z automátové oceli.
Tlačná pružina 1.4310.
Krytka závory termoplast PA.

Provedení:
Závitové pouzdro a závora brynýrovány.
Aretační kolík kalený, broušený a brynýrovaný.
Tlačná pružina bez povrchové úpravy.
Krytka závory v různých barvách:
- tmavošedá RAL 7021
- oranžová RAL 2004
- sytě žlutá RAL 1021
- bezpečnostní červená RAL 3020
- signální zelená RAL 6032
- bezpečnostní modrá RAL 5017
- světle šedá RAL 7035

Přednosti:
Otočením závory o 180° dojde k zatažení aretačního kolíku.
Volitelně s barevnými krytkami závory z plastu
180° doraz s jednostranným smyslem otáčení.

Na vyžádání:
Nadstandardní provedení.

Příslušenství:
Přídržné prvky 03099.
Polohovací pouzdra 03099-50, 03099-60, 03099-61.

Odkaz na výkres:
Provedení A: bez krytky závory, bez protimatice
Provedení B: bez krytky závory, s protimaticí
Provedení C: s krytkou závory, bez protimatice
Provedení D: s krytkou závory, s protimaticí

1) doraz levý
2) doraz pravý

Výkresy

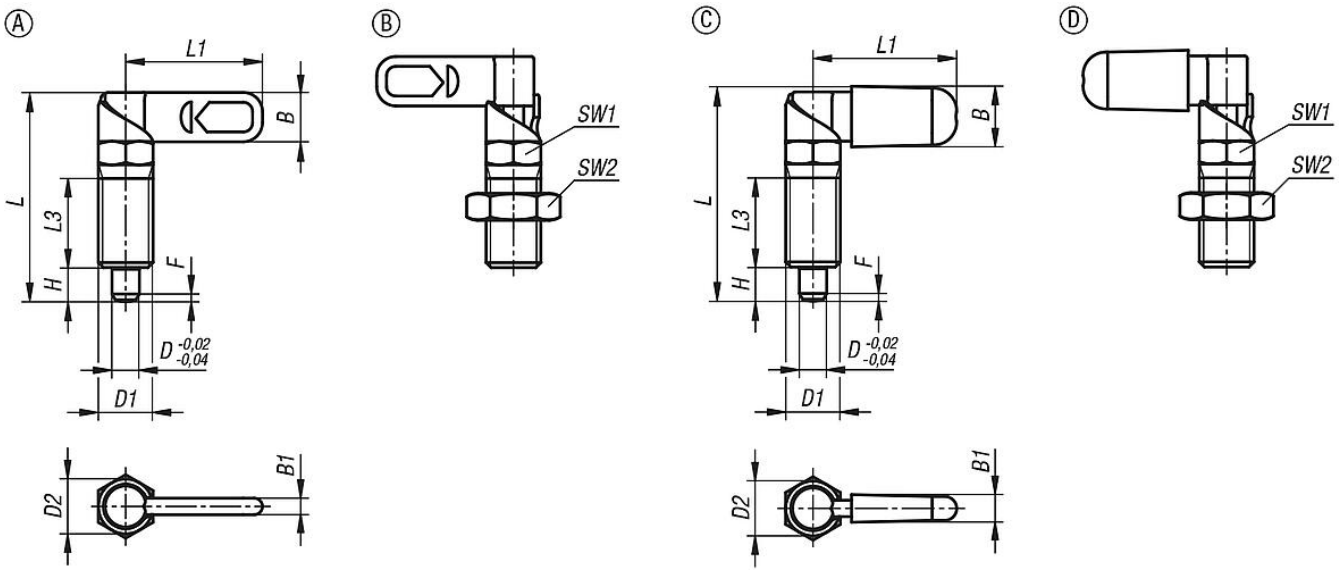

Přehled zboží

Aretační čepy s páčkou a dorazem

Objednací číslo	Provedení	Provedení 2	Barva komponenty	D	D1	D2	L	L1	L3	B	B1	H	SW1	SW2	F x 30°	Síla pružiny začátek F1 cca N	Síla pružiny konec F2 cca N
03099-22-1040410	A	levé	-	4	M10	10	38,5	25	15	9	3	6	10	-	1	8	14
03099-22-1040510	A	levé	-	5	M10	10	38,5	25	15	9	3	6	10	-	1,3	8	14
03099-22-1040610	A	levé	-	6	M10	10	38,5	25	15	9	3	6	10	-	1,8	8	14
03099-22-1040512	A	levé	-	5	M12	12	47,4	30	19	10,8	3,6	8	12	-	1,3	5	15
03099-22-1040612	A	levé	-	6	M12	12	47,4	30	19	10,8	3,6	8	12	-	1,8	5	15
03099-22-1040812	A	levé	-	8	M12	12	47,4	30	19	10,8	3,6	8	12	-	2,3	5	15
03099-22-1040616	A	levé	-	6	M16	16	61,2	40	26	14,4	4,8	10	16	-	1,8	15	35
03099-22-1040816	A	levé	-	8	M16	16	61,2	40	26	14,4	4,8	10	16	-	2,3	15	35
03099-22-1041016	A	levé	-	10	M16	16	61,2	40	26	14,4	4,8	10	16	-	2,8	15	35
03099-22-10408201	A	levé	-	8	M20x1,5	20	71	50	30	18	6	12	20	-	2,3	20	60
03099-22-10410201	A	levé	-	10	M20x1,5	20	71	50	30	18	6	12	20	-	2,8	20	60
03099-22-10412201	A	levé	-	12	M20x1,5	20	71	50	30	18	6	12	20	-	3	20	60
03099-22-2040410	A	pravé	-	4	M10	10	38,5	25	15	9	3	6	10	-	1	8	14
03099-22-2040510	A	pravé	-	5	M10	10	38,5	25	15	9	3	6	10	-	1,3	8	14
03099-22-2040610	A	pravé	-	6	M10	10	38,5	25	15	9	3	6	10	-	1,8	8	14
03099-22-2040512	A	pravé	-	5	M12	12	47,4	30	19	10,8	3,6	8	12	-	1,3	5	15
03099-22-2040612	A	pravé	-	6	M12	12	47,4	30	19	10,8	3,6	8	12	-	1,8	5	15
03099-22-2040812	A	pravé	-	8	M12	12	47,4	30	19	10,8	3,6	8	12	-	2,3	5	15
03099-22-2040616	A	pravé	-	6	M16	16	61,2	40	26	14,4	4,8	10	16	-	1,8	15	35
03099-22-2040816	A	pravé	-	8	M16	16	61,2	40	26	14,4	4,8	10	16	-	2,3	15	35
03099-22-2041016	A	pravé	-	10	M16	16	61,2	40	26	14,4	4,8	10	16	-	2,8	15	35
03099-22-20408201	A	pravé	-	8	M20x1,5	20	71	50	30	18	6	12	20	-	2,3	20	60
03099-22-20410201	A	pravé	-	10	M20x1,5	20	71	50	30	18	6	12	20	-	2,8	20	60
03099-22-20412201	A	pravé	-	12	M20x1,5	20	71	50	30	18	6	12	20	-	3	20	60
03099-22-1050410	B	levé	-	4	M10	10	38,5	25	15	9	3	6	10	17	1	8	14
03099-22-1050510	B	levé	-	5	M10	10	38,5	25	15	9	3	6	10	17	1,3	8	14
03099-22-1050610	B	levé	-	6	M10	10	38,5	25	15	9	3	6	10	17	1,8	8	14
03099-22-1050512	B	levé	-	5	M12	12	47,4	30	19	10,8	3,6	8	12	19	1,3	5	15
03099-22-1050612	B	levé	-	6	M12	12	47,4	30	19	10,8	3,6	8	12	19	1,8	5	15
03099-22-1050812	B	levé	-	8	M12	12	47,4	30	19	10,8	3,6	8	12	19	2,3	5	15
03099-22-1050616	B	levé	-	6	M16	16	61,2	40	26	14,4	4,8	10	16	24	1,8	15	35
03099-22-1050816	B	levé	-	8	M16	16	61,2	40	26	14,4	4,8	10	16	24	2,3	15	35
03099-22-1051016	B	levé	-	10	M16	16	61,2	40	26	14,4	4,8	10	16	24	2,8	15	35
03099-22-10508201	B	levé	-	8	M20x1,5	20	71	50	30	18	6	12	20	30	2,3	20	60
03099-22-10510201	B	levé	-	10	M20x1,5	20	71	50	30	18	6	12	20	30	2,8	20	60
03099-22-10512201	B	levé	-	12	M20x1,5	20	71	50	30	18	6	12	20	30	3	20	60
03099-22-2050410	B	pravé	-	4	M10	10	38,5	25	15	9	3	6	10	17	1	8	14

Přehled zboží

Objednací číslo	Provedení	Provedení 2	Barva komponenty	D	D1	D2	L	L1	L3	B	B1	H	SW1	SW2	F x 30°	Síla pružiny začátek F1 cca N	Síla pružiny konec F2 cca N
03099-22-2050510	B	pravé	-	5	M10	10	38,5	25	15	9	3	6	10	17	1,3	8	14
03099-22-2050610	B	pravé	-	6	M10	10	38,5	25	15	9	3	6	10	17	1,8	8	14
03099-22-2050512	B	pravé	-	5	M12	12	47,4	30	19	10,8	3,6	8	12	19	1,3	5	15
03099-22-2050612	B	pravé	-	6	M12	12	47,4	30	19	10,8	3,6	8	12	19	1,8	5	15
03099-22-2050812	B	pravé	-	8	M12	12	47,4	30	19	10,8	3,6	8	12	19	2,3	5	15
03099-22-2050616	B	pravé	-	6	M16	16	61,2	40	26	14,4	4,8	10	16	24	1,8	15	35
03099-22-2050816	B	pravé	-	8	M16	16	61,2	40	26	14,4	4,8	10	16	24	2,3	15	35
03099-22-2051016	B	pravé	-	10	M16	16	61,2	40	26	14,4	4,8	10	16	24	2,8	15	35
03099-22-20508201	B	pravé	-	8	M20x1,5	20	71	50	30	18	6	12	20	30	2,3	20	60
03099-22-20510201	B	pravé	-	10	M20x1,5	20	71	50	30	18	6	12	20	30	2,8	20	60
03099-22-20512201	B	pravé	-	12	M20x1,5	20	71	50	30	18	6	12	20	30	3	20	60
03099-22-1060410	C	levé	tmavošedá RAL 7021	4	M10	10	39,5	26,3	15	10,9	4,9	6	10	-	1	8	14
03099-22-1060510	C	levé	tmavošedá RAL 7021	5	M10	10	39,5	26,3	15	10,9	4,9	6	10	-	1,3	8	14
03099-22-1060610	C	levé	tmavošedá RAL 7021	6	M10	10	39,5	26,3	15	10,9	4,9	6	10	-	1,8	8	14
03099-22-1060512	C	levé	tmavošedá RAL 7021	5	M12	12	48,4	31,1	19	12,9	5,7	8	12	-	1,3	5	15
03099-22-1060612	C	levé	tmavošedá RAL 7021	6	M12	12	48,4	31,1	19	12,9	5,7	8	12	-	1,8	5	15
03099-22-1060812	C	levé	tmavošedá RAL 7021	8	M12	12	48,4	31,1	19	12,9	5,7	8	12	-	2,3	5	15
03099-22-1060616	C	levé	tmavošedá RAL 7021	6	M16	16	62,8	41,5	26	16,6	7	10	16	-	1,8	15	35
03099-22-1060816	C	levé	tmavošedá RAL 7021	8	M16	16	62,8	41,5	26	16,6	7	10	16	-	2,3	15	35
03099-22-1061016	C	levé	tmavošedá RAL 7021	10	M16	16	62,8	41,5	26	16,6	7	10	16	-	2,8	15	35
03099-22-10608201	C	levé	tmavošedá RAL 7021	8	M20x1,5	20	72,3	51,3	30	20,5	8,5	12	20	-	2,3	20	60
03099-22-10610201	C	levé	tmavošedá RAL 7021	10	M20x1,5	20	72,3	51,3	30	20,5	8,5	12	20	-	2,8	20	60
03099-22-10612201	C	levé	tmavošedá RAL 7021	12	M20x1,5	20	72,3	51,3	30	20,5	8,5	12	20	-	3	20	60
03099-22-10604102	C	levé	čistě oranžová RAL 2004	4	M10	10	39,5	26,3	15	10,9	4,9	6	10	-	1	8	14
03099-22-10605102	C	levé	čistě oranžová RAL 2004	5	M10	10	39,5	26,3	15	10,9	4,9	6	10	-	1,3	8	14
03099-22-10606102	C	levé	čistě oranžová RAL 2004	6	M10	10	39,5	26,3	15	10,9	4,9	6	10	-	1,8	8	14
03099-22-10605122	C	levé	čistě oranžová RAL 2004	5	M12	12	48,4	31,1	19	12,9	5,7	8	12	-	1,3	5	15
03099-22-10606122	C	levé	čistě oranžová RAL 2004	6	M12	12	48,4	31,1	19	12,9	5,7	8	12	-	1,8	5	15
03099-22-10608122	C	levé	čistě oranžová RAL 2004	8	M12	12	48,4	31,1	19	12,9	5,7	8	12	-	2,3	5	15
03099-22-10606162	C	levé	čistě oranžová RAL 2004	6	M16	16	62,8	41,5	26	16,6	7	10	16	-	1,8	15	35
03099-22-10608162	C	levé	čistě oranžová RAL 2004	8	M16	16	62,8	41,5	26	16,6	7	10	16	-	2,3	15	35
03099-22-10610162	C	levé	čistě oranžová RAL 2004	10	M16	16	62,8	41,5	26	16,6	7	10	16	-	2,8	15	35
03099-22-106082012	C	levé	čistě oranžová RAL 2004	8	M20x1,5	20	72,3	51,3	30	20,5	8,5	12	20	-	2,3	20	60
03099-22-106102012	C	levé	čistě oranžová RAL 2004	10	M20x1,5	20	72,3	51,3	30	20,5	8,5	12	20	-	2,8	20	60
03099-22-106122012	C	levé	čistě oranžová RAL 2004	12	M20x1,5	20	72,3	51,3	30	20,5	8,5	12	20	-	3	20	60
03099-22-106041016	C	levé	řepkově žlutá RAL 1021	4	M10	10	39,5	26,3	15	10,9	4,9	6	10	-	1	8	14
03099-22-106051016	C	levé	řepkově žlutá RAL 1021	5	M10	10	39,5	26,3	15	10,9	4,9	6	10	-	1,3	8	14
03099-22-106061016	C	levé	řepkově žlutá RAL 1021	6	M10	10	39,5	26,3	15	10,9	4,9	6	10	-	1,8	8	14
03099-22-106051216	C	levé	řepkově žlutá RAL 1021	5	M12	12	48,4	31,1	19	12,9	5,7	8	12	-	1,3	5	15
03099-22-106061216	C	levé	řepkově žlutá RAL 1021	6	M12	12	48,4	31,1	19	12,9	5,7	8	12	-	1,8	5	15
03099-22-106081216	C	levé	řepkově žlutá RAL 1021	8	M12	12	48,4	31,1	19	12,9	5,7	8	12	-	2,3	5	15
03099-22-106061616	C	levé	řepkově žlutá RAL 1021	6	M16	16	62,8	41,5	26	16,6	7	10	16	-	1,8	15	35
03099-22-106081616	C	levé	řepkově žlutá RAL 1021	8	M16	16	62,8	41,5	26	16,6	7	10	16	-	2,3	15	35
03099-22-106101616	C	levé	řepkově žlutá RAL 1021	10	M16	16	62,8	41,5	26	16,6	7	10	16	-	2,8	15	35
03099-22-1060820116	C	levé	řepkově žlutá RAL 1021	8	M20x1,5	20	72,3	51,3	30	20,5	8,5	12	20	-	2,3	20	60
03099-22-1061020116	C	levé	řepkově žlutá RAL 1021	10	M20x1,5	20	72,3	51,3	30	20,5	8,5	12	20	-	2,8	20	60
03099-22-1061220116	C	levé	řepkově žlutá RAL 1021	12	M20x1,5	20	72,3	51,3	30	20,5	8,5	12	20	-	3	20	60
03099-22-106041084	C	levé	bezpečnostní červená RAL 3020	4	M10	10	39,5	26,3	15	10,9	4,9	6	10	-	1	8	14
03099-22-106051084	C	levé	bezpečnostní červená RAL 3020	5	M10	10	39,5	26,3	15	10,9	4,9	6	10	-	1,3	8	14
03099-22-106061084	C	levé	bezpečnostní červená RAL 3020	6	M10	10	39,5	26,3	15	10,9	4,9	6	10	-	1,8	8	14
03099-22-106051284	C	levé	bezpečnostní červená RAL 3020	5	M12	12	48,4	31,1	19	12,9	5,7	8	12	-	1,3	5	15
03099-22-106061284	C	levé	bezpečnostní červená RAL 3020	6	M12	12	48,4	31,1	19	12,9	5,7	8	12	-	1,8	5	15
03099-22-106081284	C	levé	bezpečnostní červená RAL 3020	8	M12	12	48,4	31,1	19	12,9	5,7	8	12	-	2,3	5	15
03099-22-106061684	C	levé	bezpečnostní červená RAL 3020	6	M16	16	62,8	41,5	26	16,6	7	10	16	-	1,8	15	35
03099-22-106081684	C	levé	bezpečnostní červená RAL 3020	8	M16	16	62,8	41,5	26	16,6	7	10	16	-	2,3	15	35
03099-22-106101684	C	levé	bezpečnostní červená RAL 3020	10	M16	16	62,8	41,5	26	16,6	7	10	16	-	2,8	15	35
03099-22-1060820184	C	levé	bezpečnostní červená RAL 3020	8	M20x1,5	20	72,3	51,3	30	20,5	8,5	12	20	-	2,3	20	60
03099-22-1061020184	C	levé	bezpečnostní červená RAL 3020	10	M20x1,5	20	72,3	51,3	30	20,5	8,5	12	20	-	2,8	20	60
03099-22-1061220184	C	levé	bezpečnostní červená RAL 3020	12	M20x1,5	20	72,3	51,3	30	20,5	8,5	12	20	-	3	20	60
03099-22-106041086	C	levé	signální zelená RAL 6032	4	M10	10	39,5	26,3	15	10,9	4,9	6	10	-	1	8	14
03099-22-106051086	C	levé	signální zelená RAL 6032	5	M10	10	39,5	26,3	15	10,9	4,9	6	10	-	1,3	8	14
03099-22-106061086	C	levé	signální zelená RAL 6032	6	M10	10	39,5	26,3	15	10,9	4,9	6	10	-	1,8	8	14
03099-22-106051286	C	levé	signální zelená RAL 6032	5	M12	12	48,4	31,1	19	12,9	5,7	8	12	-	1,3	5	15
03099-22-106061286	C	levé	signální zelená RAL 6032	6	M12	12	48,4	31,1	19	12,9	5,7	8	12	-	1,8	5	15

Přehled zboží

Objednací číslo	Provedení	Provedení 2	Barva komponenty	D	D1	D2	L	L1	L3	B	B1	H	SW1	SW2	F x 30°	Síla pružiny začátek F1 cca N	Síla pružiny konec F2 cca N
03099-22-106081286	C	levé	signální zelená RAL 6032	8	M12	12	48,4	31,1	19	12,9	5,7	8	12	-	2,3	5	15
03099-22-106061686	C	levé	signální zelená RAL 6032	6	M16	16	62,8	41,5	26	16,6	7	10	16	-	1,8	15	35
03099-22-106081686	C	levé	signální zelená RAL 6032	8	M16	16	62,8	41,5	26	16,6	7	10	16	-	2,3	15	35
03099-22-106101686	C	levé	signální zelená RAL 6032	10	M16	16	62,8	41,5	26	16,6	7	10	16	-	2,8	15	35
03099-22-1060820186	C	levé	signální zelená RAL 6032	8	M20x1,5	20	72,3	51,3	30	20,5	8,5	12	20	-	2,3	20	60
03099-22-1061020186	C	levé	signální zelená RAL 6032	10	M20x1,5	20	72,3	51,3	30	20,5	8,5	12	20	-	2,8	20	60
03099-22-1061220186	C	levé	signální zelená RAL 6032	12	M20x1,5	20	72,3	51,3	30	20,5	8,5	12	20	-	3	20	60
03099-22-106041087	C	levé	bezpečnostní modrá RAL 5017	4	M10	10	39,5	26,3	15	10,9	4,9	6	10	-	1	8	14
03099-22-106051087	C	levé	bezpečnostní modrá RAL 5017	5	M10	10	39,5	26,3	15	10,9	4,9	6	10	-	1,3	8	14
03099-22-106061087	C	levé	bezpečnostní modrá RAL 5017	6	M10	10	39,5	26,3	15	10,9	4,9	6	10	-	1,8	8	14
03099-22-106051287	C	levé	bezpečnostní modrá RAL 5017	5	M12	12	48,4	31,1	19	12,9	5,7	8	12	-	1,3	5	15
03099-22-106061287	C	levé	bezpečnostní modrá RAL 5017	6	M12	12	48,4	31,1	19	12,9	5,7	8	12	-	1,8	5	15
03099-22-106081287	C	levé	bezpečnostní modrá RAL 5017	8	M12	12	48,4	31,1	19	12,9	5,7	8	12	-	2,3	5	15
03099-22-106061687	C	levé	bezpečnostní modrá RAL 5017	6	M16	16	62,8	41,5	26	16,6	7	10	16	-	1,8	15	35
03099-22-106081687	C	levé	bezpečnostní modrá RAL 5017	8	M16	16	62,8	41,5	26	16,6	7	10	16	-	2,3	15	35
03099-22-106101687	C	levé	bezpečnostní modrá RAL 5017	10	M16	16	62,8	41,5	26	16,6	7	10	16	-	2,8	15	35
03099-22-1060820187	C	levé	bezpečnostní modrá RAL 5017	8	M20x1,5	20	72,3	51,3	30	20,5	8,5	12	20	-	2,3	20	60
03099-22-1061020187	C	levé	bezpečnostní modrá RAL 5017	10	M20x1,5	20	72,3	51,3	30	20,5	8,5	12	20	-	2,8	20	60
03099-22-1061220187	C	levé	bezpečnostní modrá RAL 5017	12	M20x1,5	20	72,3	51,3	30	20,5	8,5	12	20	-	3	20	60
03099-22-106041088	C	levé	světle šedá RAL 7035	4	M10	10	39,5	26,3	15	10,9	4,9	6	10	-	1	8	14
03099-22-106051088	C	levé	světle šedá RAL 7035	5	M10	10	39,5	26,3	15	10,9	4,9	6	10	-	1,3	8	14
03099-22-106061088	C	levé	světle šedá RAL 7035	6	M10	10	39,5	26,3	15	10,9	4,9	6	10	-	1,8	8	14
03099-22-106051288	C	levé	světle šedá RAL 7035	5	M12	12	48,4	31,1	19	12,9	5,7	8	12	-	1,3	5	15
03099-22-106061288	C	levé	světle šedá RAL 7035	6	M12	12	48,4	31,1	19	12,9	5,7	8	12	-	1,8	5	15
03099-22-106081288	C	levé	světle šedá RAL 7035	8	M12	12	48,4	31,1	19	12,9	5,7	8	12	-	2,3	5	15
03099-22-106061688	C	levé	světle šedá RAL 7035	6	M16	16	62,8	41,5	26	16,6	7	10	16	-	1,8	15	35
03099-22-106081688	C	levé	světle šedá RAL 7035	8	M16	16	62,8	41,5	26	16,6	7	10	16	-	2,3	15	35
03099-22-106101688	C	levé	světle šedá RAL 7035	10	M16	16	62,8	41,5	26	16,6	7	10	16	-	2,8	15	35
03099-22-1060820188	C	levé	světle šedá RAL 7035	8	M20x1,5	20	72,3	51,3	30	20,5	8,5	12	20	-	2,3	20	60
03099-22-1061020188	C	levé	světle šedá RAL 7035	10	M20x1,5	20	72,3	51,3	30	20,5	8,5	12	20	-	2,8	20	60
03099-22-1061220188	C	levé	světle šedá RAL 7035	12	M20x1,5	20	72,3	51,3	30	20,5	8,5	12	20	-	3	20	60
03099-22-2060410	C	pravé	tmavošedá RAL 7021	4	M10	10	39,5	26,3	15	10,9	4,9	6	10	-	1	8	14
03099-22-2060510	C	pravé	tmavošedá RAL 7021	5	M10	10	39,5	26,3	15	10,9	4,9	6	10	-	1,3	8	14
03099-22-2060610	C	pravé	tmavošedá RAL 7021	6	M10	10	39,5	26,3	15	10,9	4,9	6	10	-	1,8	8	14
03099-22-2060512	C	pravé	tmavošedá RAL 7021	5	M12	12	48,4	31,1	19	12,9	5,7	8	12	-	1,3	5	15
03099-22-2060612	C	pravé	tmavošedá RAL 7021	6	M12	12	48,4	31,1	19	12,9	5,7	8	12	-	1,8	5	15
03099-22-2060812	C	pravé	tmavošedá RAL 7021	8	M12	12	48,4	31,1	19	12,9	5,7	8	12	-	2,3	5	15
03099-22-2060616	C	pravé	tmavošedá RAL 7021	6	M16	16	62,8	41,5	26	16,6	7	10	16	-	1,8	15	35
03099-22-2060816	C	pravé	tmavošedá RAL 7021	8	M16	16	62,8	41,5	26	16,6	7	10	16	-	2,3	15	35
03099-22-2061016	C	pravé	tmavošedá RAL 7021	10	M16	16	62,8	41,5	26	16,6	7	10	16	-	2,8	15	35
03099-22-20608201	C	pravé	tmavošedá RAL 7021	8	M20x1,5	20	72,3	51,3	30	20,5	8,5	12	20	-	2,3	20	60
03099-22-20610201	C	pravé	tmavošedá RAL 7021	10	M20x1,5	20	72,3	51,3	30	20,5	8,5	12	20	-	2,8	20	60
03099-22-20612201	C	pravé	tmavošedá RAL 7021	12	M20x1,5	20	72,3	51,3	30	20,5	8,5	12	20	-	3	20	60
03099-22-20604102	C	pravé	čistě oranžová RAL 2004	4	M10	10	39,5	26,3	15	10,9	4,9	6	10	-	1	8	14
03099-22-20605102	C	pravé	čistě oranžová RAL 2004	5	M10	10	39,5	26,3	15	10,9	4,9	6	10	-	1,3	8	14
03099-22-20606102	C	pravé	čistě oranžová RAL 2004	6	M10	10	39,5	26,3	15	10,9	4,9	6	10	-	1,8	8	14
03099-22-20605122	C	pravé	čistě oranžová RAL 2004	5	M12	12	48,4	31,1	19	12,9	5,7	8	12	-	1,3	5	15
03099-22-20606122	C	pravé	čistě oranžová RAL 2004	6	M12	12	48,4	31,1	19	12,9	5,7	8	12	-	1,8	5	15
03099-22-20608122	C	pravé	čistě oranžová RAL 2004	8	M12	12	48,4	31,1	19	12,9	5,7	8	12	-	2,3	5	15
03099-22-20606162	C	pravé	čistě oranžová RAL 2004	6	M16	16	62,8	41,5	26	16,6	7	10	16	-	1,8	15	35
03099-22-20608162	C	pravé	čistě oranžová RAL 2004	8	M16	16	62,8	41,5	26	16,6	7	10	16	-	2,3	15	35
03099-22-20610162	C	pravé	čistě oranžová RAL 2004	10	M16	16	62,8	41,5	26	16,6	7	10	16	-	2,8	15	35
03099-22-206082012	C	pravé	čistě oranžová RAL 2004	8	M20x1,5	20	72,3	51,3	30	20,5	8,5	12	20	-	2,3	20	60
03099-22-206102012	C	pravé	čistě oranžová RAL 2004	10	M20x1,5	20	72,3	51,3	30	20,5	8,5	12	20	-	2,8	20	60
03099-22-206122012	C	pravé	čistě oranžová RAL 2004	12	M20x1,5	20	72,3	51,3	30	20,5	8,5	12	20	-	3	20	60
03099-22-206041016	C	pravé	řepkově žlutá RAL 1021	4	M10	10	39,5	26,3	15	10,9	4,9	6	10	-	1	8	14
03099-22-206051016	C	pravé	řepkově žlutá RAL 1021	5	M10	10	39,5	26,3	15	10,9	4,9	6	10	-	1,3	8	14
03099-22-206061016	C	pravé	řepkově žlutá RAL 1021	6	M10	10	39,5	26,3	15	10,9	4,9	6	10	-	1,8	8	14
03099-22-206051216	C	pravé	řepkově žlutá RAL 1021	5	M12	12	48,4	31,1	19	12,9	5,7	8	12	-	1,3	5	15
03099-22-206061216	C	pravé	řepkově žlutá RAL 1021	6	M12	12	48,4	31,1	19	12,9	5,7	8	12	-	1,8	5	15
03099-22-206081216	C	pravé	řepkově žlutá RAL 1021	8	M12	12	48,4	31,1	19	12,9	5,7	8	12	-	2,3	5	15
03099-22-206061616	C	pravé	řepkově žlutá RAL 1021	6	M16	16	62,8	41,5	26	16,6	7	10	16	-	1,8	15	35
03099-22-206081616	C	pravé	řepkově žlutá RAL 1021	8	M16	16	62,8	41,5	26	16,6	7	10	16	-	2,3	15	35
03099-22-206101616	C	pravé	řepkově žlutá RAL 1021	10	M16	16	62,8	41,5	26	16,6	7	10	16	-	2,8	15	35

Přehled zboží

Objednací číslo	Provedení	Provedení 2	Barva komponenty	D	D1	D2	L	L1	L3	B	B1	H	SW1	SW2	F x 30°	Síla pružiny začátek F1 cca N	Síla pružiny konec F2 cca N
03099-22-2060820116	C	pravé	řepkově žlutá RAL 1021	8	M20x1,5	20	72,3	51,3	30	20,5	8,5	12	20	-	2,3	20	60
03099-22-2061020116	C	pravé	řepkově žlutá RAL 1021	10	M20x1,5	20	72,3	51,3	30	20,5	8,5	12	20	-	2,8	20	60
03099-22-2061220116	C	pravé	řepkově žlutá RAL 1021	12	M20x1,5	20	72,3	51,3	30	20,5	8,5	12	20	-	3	20	60
03099-22-206041084	C	pravé	bezpečnostní červená RAL 3020	4	M10	10	39,5	26,3	15	10,9	4,9	6	10	-	1	8	14
03099-22-206051084	C	pravé	bezpečnostní červená RAL 3020	5	M10	10	39,5	26,3	15	10,9	4,9	6	10	-	1,3	8	14
03099-22-206061084	C	pravé	bezpečnostní červená RAL 3020	6	M10	10	39,5	26,3	15	10,9	4,9	6	10	-	1,8	8	14
03099-22-206051284	C	pravé	bezpečnostní červená RAL 3020	5	M12	12	48,4	31,1	19	12,9	5,7	8	12	-	1,3	5	15
03099-22-206061284	C	pravé	bezpečnostní červená RAL 3020	6	M12	12	48,4	31,1	19	12,9	5,7	8	12	-	1,8	5	15
03099-22-206081284	C	pravé	bezpečnostní červená RAL 3020	8	M12	12	48,4	31,1	19	12,9	5,7	8	12	-	2,3	5	15
03099-22-206061684	C	pravé	bezpečnostní červená RAL 3020	6	M16	16	62,8	41,5	26	16,6	7	10	16	-	1,8	15	35
03099-22-206081684	C	pravé	bezpečnostní červená RAL 3020	8	M16	16	62,8	41,5	26	16,6	7	10	16	-	2,3	15	35
03099-22-206101684	C	pravé	bezpečnostní červená RAL 3020	10	M16	16	62,8	41,5	26	16,6	7	10	16	-	2,8	15	35
03099-22-2060820184	C	pravé	bezpečnostní červená RAL 3020	8	M20x1,5	20	72,3	51,3	30	20,5	8,5	12	20	-	2,3	20	60
03099-22-2061020184	C	pravé	bezpečnostní červená RAL 3020	10	M20x1,5	20	72,3	51,3	30	20,5	8,5	12	20	-	2,8	20	60
03099-22-2061220184	C	pravé	bezpečnostní červená RAL 3020	12	M20x1,5	20	72,3	51,3	30	20,5	8,5	12	20	-	3	20	60
03099-22-206041086	C	pravé	signální zelená RAL 6032	4	M10	10	39,5	26,3	15	10,9	4,9	6	10	-	1	8	14
03099-22-206051086	C	pravé	signální zelená RAL 6032	5	M10	10	39,5	26,3	15	10,9	4,9	6	10	-	1,3	8	14
03099-22-206061086	C	pravé	signální zelená RAL 6032	6	M10	10	39,5	26,3	15	10,9	4,9	6	10	-	1,8	8	14
03099-22-206051286	C	pravé	signální zelená RAL 6032	5	M12	12	48,4	31,1	19	12,9	5,7	8	12	-	1,3	5	15
03099-22-206061286	C	pravé	signální zelená RAL 6032	6	M12	12	48,4	31,1	19	12,9	5,7	8	12	-	1,8	5	15
03099-22-206081286	C	pravé	signální zelená RAL 6032	8	M12	12	48,4	31,1	19	12,9	5,7	8	12	-	2,3	5	15
03099-22-206061686	C	pravé	signální zelená RAL 6032	6	M16	16	62,8	41,5	26	16,6	7	10	16	-	1,8	15	35
03099-22-206081686	C	pravé	signální zelená RAL 6032	8	M16	16	62,8	41,5	26	16,6	7	10	16	-	2,3	15	35
03099-22-206101686	C	pravé	signální zelená RAL 6032	10	M16	16	62,8	41,5	26	16,6	7	10	16	-	2,8	15	35
03099-22-2060820186	C	pravé	signální zelená RAL 6032	8	M20x1,5	20	72,3	51,3	30	20,5	8,5	12	20	-	2,3	20	60
03099-22-2061020186	C	pravé	signální zelená RAL 6032	10	M20x1,5	20	72,3	51,3	30	20,5	8,5	12	20	-	2,8	20	60
03099-22-2061220186	C	pravé	signální zelená RAL 6032	12	M20x1,5	20	72,3	51,3	30	20,5	8,5	12	20	-	3	20	60
03099-22-206041087	C	pravé	bezpečnostní modrá RAL 5017	4	M10	10	39,5	26,3	15	10,9	4,9	6	10	-	1	8	14
03099-22-206051087	C	pravé	bezpečnostní modrá RAL 5017	5	M10	10	39,5	26,3	15	10,9	4,9	6	10	-	1,3	8	14
03099-22-206061087	C	pravé	bezpečnostní modrá RAL 5017	6	M10	10	39,5	26,3	15	10,9	4,9	6	10	-	1,8	8	14
03099-22-206051287	C	pravé	bezpečnostní modrá RAL 5017	5	M12	12	48,4	31,1	19	12,9	5,7	8	12	-	1,3	5	15
03099-22-206061287	C	pravé	bezpečnostní modrá RAL 5017	6	M12	12	48,4	31,1	19	12,9	5,7	8	12	-	1,8	5	15
03099-22-206081287	C	pravé	bezpečnostní modrá RAL 5017	8	M12	12	48,4	31,1	19	12,9	5,7	8	12	-	2,3	5	15
03099-22-206061687	C	pravé	bezpečnostní modrá RAL 5017	6	M16	16	62,8	41,5	26	16,6	7	10	16	-	1,8	15	35
03099-22-206081687	C	pravé	bezpečnostní modrá RAL 5017	8	M16	16	62,8	41,5	26	16,6	7	10	16	-	2,3	15	35
03099-22-206101687	C	pravé	bezpečnostní modrá RAL 5017	10	M16	16	62,8	41,5	26	16,6	7	10	16	-	2,8	15	35
03099-22-2060820187	C	pravé	bezpečnostní modrá RAL 5017	8	M20x1,5	20	72,3	51,3	30	20,5	8,5	12	20	-	2,3	20	60
03099-22-2061020187	C	pravé	bezpečnostní modrá RAL 5017	10	M20x1,5	20	72,3	51,3	30	20,5	8,5	12	20	-	2,8	20	60
03099-22-2061220187	C	pravé	bezpečnostní modrá RAL 5017	12	M20x1,5	20	72,3	51,3	30	20,5	8,5	12	20	-	3	20	60
03099-22-206041088	C	pravé	světle šedá RAL 7035	4	M10	10	39,5	26,3	15	10,9	4,9	6	10	-	1	8	14
03099-22-206051088	C	pravé	světle šedá RAL 7035	5	M10	10	39,5	26,3	15	10,9	4,9	6	10	-	1,3	8	14
03099-22-206061088	C	pravé	světle šedá RAL 7035	6	M10	10	39,5	26,3	15	10,9	4,9	6	10	-	1,8	8	14
03099-22-206051288	C	pravé	světle šedá RAL 7035	5	M12	12	48,4	31,1	19	12,9	5,7	8	12	-	1,3	5	15
03099-22-206061288	C	pravé	světle šedá RAL 7035	6	M12	12	48,4	31,1	19	12,9	5,7	8	12	-	1,8	5	15
03099-22-206081288	C	pravé	světle šedá RAL 7035	8	M12	12	48,4	31,1	19	12,9	5,7	8	12	-	2,3	5	15
03099-22-206061688	C	pravé	světle šedá RAL 7035	6	M16	16	62,8	41,5	26	16,6	7	10	16	-	1,8	15	35
03099-22-206081688	C	pravé	světle šedá RAL 7035	8	M16	16	62,8	41,5	26	16,6	7	10	16	-	2,3	15	35
03099-22-206101688	C	pravé	světle šedá RAL 7035	10	M16	16	62,8	41,5	26	16,6	7	10	16	-	2,8	15	35
03099-22-2060820188	C	pravé	světle šedá RAL 7035	8	M20x1,5	20	72,3	51,3	30	20,5	8,5	12	20	-	2,3	20	60
03099-22-2061020188	C	pravé	světle šedá RAL 7035	10	M20x1,5	20	72,3	51,3	30	20,5	8,5	12	20	-	2,8	20	60
03099-22-2061220188	C	pravé	světle šedá RAL 7035	12	M20x1,5	20	72,3	51,3	30	20,5	8,5	12	20	-	3	20	60
03099-22-1070410	D	levé	tmavošedá RAL 7021	4	M10	10	39,5	26,3	15	10,9	4,9	6	10	17	1	8	14
03099-22-1070510	D	levé	tmavošedá RAL 7021	5	M10	10	39,5	26,3	15	10,9	4,9	6	10	17	1,3	8	14
03099-22-1070610	D	levé	tmavošedá RAL 7021	6	M10	10	39,5	26,3	15	10,9	4,9	6	10	17	1,8	8	14
03099-22-1070512	D	levé	tmavošedá RAL 7021	5	M12	12	48,4	31,1	19	12,9	5,7	8	12	19	1,3	5	15
03099-22-1070612	D	levé	tmavošedá RAL 7021	6	M12	12	48,4	31,1	19	12,9	5,7	8	12	19	1,8	5	15
03099-22-1070812	D	levé	tmavošedá RAL 7021	8	M12	12	48,4	31,1	19	12,9	5,7	8	12	19	2,3	5	15
03099-22-1070616	D	levé	tmavošedá RAL 7021	6	M16	16	62,8	41,5	26	16,6	7	10	16	24	1,8	15	35
03099-22-1070816	D	levé	tmavošedá RAL 7021	8	M16	16	62,8	41,5	26	16,6	7	10	16	24	2,3	15	35
03099-22-1071016	D	levé	tmavošedá RAL 7021	10	M16	16	62,8	41,5	26	16,6	7	10	16	24	2,8	15	35
03099-22-10708201	D	levé	tmavošedá RAL 7021	8	M20x1,5	20	72,3	51,3	30	20,5	8,5	12	20	30	2,3	20	60
03099-22-10710201	D	levé	tmavošedá RAL 7021	10	M20x1,5	20	72,3	51,3	30	20,5	8,5	12	20	30	2,8	20	60
03099-22-10712201	D	levé	tmavošedá RAL 7021	12	M20x1,5	20	72,3	51,3	30	20,5	8,5	12	20	30	3	20	60
03099-22-10704102	D	levé	čistě oranžová RAL 2004	4	M10	10	39,5	26,3	15	10,9	4,9	6	10	17	1	8	14

Přehled zboží

Objednací číslo	Provedení	Provedení 2	Barva komponenty	D	D1	D2	L	L1	L3	B	B1	H	SW1	SW2	F x 30°	Síla pružiny začátek F1 cca N	Síla pružiny konec F2 cca N
03099-22-10705102	D	levé	čistě oranžová RAL 2004	5	M10	10	39,5	26,3	15	10,9	4,9	6	10	17	1,3	8	14
03099-22-10706102	D	levé	čistě oranžová RAL 2004	6	M10	10	39,5	26,3	15	10,9	4,9	6	10	17	1,8	8	14
03099-22-10705122	D	levé	čistě oranžová RAL 2004	5	M12	12	48,4	31,1	19	12,9	5,7	8	12	19	1,3	5	15
03099-22-10706122	D	levé	čistě oranžová RAL 2004	6	M12	12	48,4	31,1	19	12,9	5,7	8	12	19	1,8	5	15
03099-22-10708122	D	levé	čistě oranžová RAL 2004	8	M12	12	48,4	31,1	19	12,9	5,7	8	12	19	2,3	5	15
03099-22-10706162	D	levé	čistě oranžová RAL 2004	6	M16	16	62,8	41,5	26	16,6	7	10	16	24	1,8	15	35
03099-22-10708162	D	levé	čistě oranžová RAL 2004	8	M16	16	62,8	41,5	26	16,6	7	10	16	24	2,3	15	35
03099-22-10710162	D	levé	čistě oranžová RAL 2004	10	M16	16	62,8	41,5	26	16,6	7	10	16	24	2,8	15	35
03099-22-107082012	D	levé	čistě oranžová RAL 2004	8	M20x1,5	20	72,3	51,3	30	20,5	8,5	12	20	30	2,3	20	60
03099-22-107102012	D	levé	čistě oranžová RAL 2004	10	M20x1,5	20	72,3	51,3	30	20,5	8,5	12	20	30	2,8	20	60
03099-22-107122012	D	levé	čistě oranžová RAL 2004	12	M20x1,5	20	72,3	51,3	30	20,5	8,5	12	20	30	3	20	60
03099-22-107041016	D	levé	řepkově žlutá RAL 1021	4	M10	10	39,5	26,3	15	10,9	4,9	6	10	17	1	8	14
03099-22-107051016	D	levé	řepkově žlutá RAL 1021	5	M10	10	39,5	26,3	15	10,9	4,9	6	10	17	1,3	8	14
03099-22-107061016	D	levé	řepkově žlutá RAL 1021	6	M10	10	39,5	26,3	15	10,9	4,9	6	10	17	1,8	8	14
03099-22-107051216	D	levé	řepkově žlutá RAL 1021	5	M12	12	48,4	31,1	19	12,9	5,7	8	12	19	1,3	5	15
03099-22-107061216	D	levé	řepkově žlutá RAL 1021	6	M12	12	48,4	31,1	19	12,9	5,7	8	12	19	1,8	5	15
03099-22-107081216	D	levé	řepkově žlutá RAL 1021	8	M12	12	48,4	31,1	19	12,9	5,7	8	12	19	2,3	5	15
03099-22-107061616	D	levé	řepkově žlutá RAL 1021	6	M16	16	62,8	41,5	26	16,6	7	10	16	24	1,8	15	35
03099-22-107081616	D	levé	řepkově žlutá RAL 1021	8	M16	16	62,8	41,5	26	16,6	7	10	16	24	2,3	15	35
03099-22-107101616	D	levé	řepkově žlutá RAL 1021	10	M16	16	62,8	41,5	26	16,6	7	10	16	24	2,8	15	35
03099-22-1070820116	D	levé	řepkově žlutá RAL 1021	8	M20x1,5	20	72,3	51,3	30	20,5	8,5	12	20	30	2,3	20	60
03099-22-1071020116	D	levé	řepkově žlutá RAL 1021	10	M20x1,5	20	72,3	51,3	30	20,5	8,5	12	20	30	2,8	20	60
03099-22-1071220116	D	levé	řepkově žlutá RAL 1021	12	M20x1,5	20	72,3	51,3	30	20,5	8,5	12	20	30	3	20	60
03099-22-107041084	D	levé	bezpečnostní červená RAL 3020	4	M10	10	39,5	26,3	15	10,9	4,9	6	10	17	1	8	14
03099-22-107051084	D	levé	bezpečnostní červená RAL 3020	5	M10	10	39,5	26,3	15	10,9	4,9	6	10	17	1,3	8	14
03099-22-107061084	D	levé	bezpečnostní červená RAL 3020	6	M10	10	39,5	26,3	15	10,9	4,9	6	10	17	1,8	8	14
03099-22-107051284	D	levé	bezpečnostní červená RAL 3020	5	M12	12	48,4	31,1	19	12,9	5,7	8	12	19	1,3	5	15
03099-22-107061284	D	levé	bezpečnostní červená RAL 3020	6	M12	12	48,4	31,1	19	12,9	5,7	8	12	19	1,8	5	15
03099-22-107081284	D	levé	bezpečnostní červená RAL 3020	8	M12	12	48,4	31,1	19	12,9	5,7	8	12	19	2,3	5	15
03099-22-107061684	D	levé	bezpečnostní červená RAL 3020	6	M16	16	62,8	41,5	26	16,6	7	10	16	24	1,8	15	35
03099-22-107081684	D	levé	bezpečnostní červená RAL 3020	8	M16	16	62,8	41,5	26	16,6	7	10	16	24	2,3	15	35
03099-22-107101684	D	levé	bezpečnostní červená RAL 3020	10	M16	16	62,8	41,5	26	16,6	7	10	16	24	2,8	15	35
03099-22-1070820184	D	levé	bezpečnostní červená RAL 3020	8	M20x1,5	20	72,3	51,3	30	20,5	8,5	12	20	30	2,3	20	60
03099-22-1071020184	D	levé	bezpečnostní červená RAL 3020	10	M20x1,5	20	72,3	51,3	30	20,5	8,5	12	20	30	2,8	20	60
03099-22-1071220184	D	levé	bezpečnostní červená RAL 3020	12	M20x1,5	20	72,3	51,3	30	20,5	8,5	12	20	30	3	20	60
03099-22-107041086	D	levé	signální zelená RAL 6032	4	M10	10	39,5	26,3	15	10,9	4,9	6	10	17	1	8	14
03099-22-107051086	D	levé	signální zelená RAL 6032	5	M10	10	39,5	26,3	15	10,9	4,9	6	10	17	1,3	8	14
03099-22-107061086	D	levé	signální zelená RAL 6032	6	M10	10	39,5	26,3	15	10,9	4,9	6	10	17	1,8	8	14
03099-22-107051286	D	levé	signální zelená RAL 6032	5	M12	12	48,4	31,1	19	12,9	5,7	8	12	19	1,3	5	15
03099-22-107061286	D	levé	signální zelená RAL 6032	6	M12	12	48,4	31,1	19	12,9	5,7	8	12	19	1,8	5	15
03099-22-107081286	D	levé	signální zelená RAL 6032	8	M12	12	48,4	31,1	19	12,9	5,7	8	12	19	2,3	5	15
03099-22-107061686	D	levé	signální zelená RAL 6032	6	M16	16	62,8	41,5	26	16,6	7	10	16	24	1,8	15	35
03099-22-107081686	D	levé	signální zelená RAL 6032	8	M16	16	62,8	41,5	26	16,6	7	10	16	24	2,3	15	35
03099-22-107101686	D	levé	signální zelená RAL 6032	10	M16	16	62,8	41,5	26	16,6	7	10	16	24	2,8	15	35
03099-22-1070820186	D	levé	signální zelená RAL 6032	8	M20x1,5	20	72,3	51,3	30	20,5	8,5	12	20	30	2,3	20	60
03099-22-1071020186	D	levé	signální zelená RAL 6032	10	M20x1,5	20	72,3	51,3	30	20,5	8,5	12	20	30	2,8	20	60
03099-22-1071220186	D	levé	signální zelená RAL 6032	12	M20x1,5	20	72,3	51,3	30	20,5	8,5	12	20	30	3	20	60
03099-22-107041087	D	levé	bezpečnostní modrá RAL 5017	4	M10	10	39,5	26,3	15	10,9	4,9	6	10	17	1	8	14
03099-22-107051087	D	levé	bezpečnostní modrá RAL 5017	5	M10	10	39,5	26,3	15	10,9	4,9	6	10	17	1,3	8	14
03099-22-107061087	D	levé	bezpečnostní modrá RAL 5017	6	M10	10	39,5	26,3	15	10,9	4,9	6	10	17	1,8	8	14
03099-22-107051287	D	levé	bezpečnostní modrá RAL 5017	5	M12	12	48,4	31,1	19	12,9	5,7	8	12	19	1,3	5	15
03099-22-107061287	D	levé	bezpečnostní modrá RAL 5017	6	M12	12	48,4	31,1	19	12,9	5,7	8	12	19	1,8	5	15
03099-22-107081287	D	levé	bezpečnostní modrá RAL 5017	8	M12	12	48,4	31,1	19	12,9	5,7	8	12	19	2,3	5	15
03099-22-107061687	D	levé	bezpečnostní modrá RAL 5017	6	M16	16	62,8	41,5	26	16,6	7	10	16	24	1,8	15	35
03099-22-107081687	D	levé	bezpečnostní modrá RAL 5017	8	M16	16	62,8	41,5	26	16,6	7	10	16	24	2,3	15	35
03099-22-107101687	D	levé	bezpečnostní modrá RAL 5017	10	M16	16	62,8	41,5	26	16,6	7	10	16	24	2,8	15	35
03099-22-1070820187	D	levé	bezpečnostní modrá RAL 5017	8	M20x1,5	20	72,3	51,3	30	20,5	8,5	12	20	30	2,3	20	60
03099-22-1071020187	D	levé	bezpečnostní modrá RAL 5017	10	M20x1,5	20	72,3	51,3	30	20,5	8,5	12	20	30	2,8	20	60
03099-22-1071220187	D	levé	bezpečnostní modrá RAL 5017	12	M20x1,5	20	72,3	51,3	30	20,5	8,5	12	20	30	3	20	60
03099-22-107041088	D	levé	světle šedá RAL 7035	4	M10	10	39,5	26,3	15	10,9	4,9	6	10	17	1	8	14
03099-22-107051088	D	levé	světle šedá RAL 7035	5	M10	10	39,5	26,3	15	10,9	4,9	6	10	17	1,3	8	14
03099-22-107061088	D	levé	světle šedá RAL 7035	6	M10	10	39,5	26,3	15	10,9	4,9	6	10	17	1,8	8	14
03099-22-107051288	D	levé	světle šedá RAL 7035	5	M12	12	48,4	31,1	19	12,9	5,7	8	12	19	1,3	5	15
03099-22-107061288	D	levé	světle šedá RAL 7035	6	M12	12	48,4	31,1	19	12,9	5,7	8	12	19	1,8	5	15

Přehled zboží

Objednací číslo	Provedení	Provedení 2	Barva komponenty	D	D1	D2	L	L1	L3	B	B1	H	SW1	SW2	F x 30°	Síla pružiny začátek F1 cca N	Síla pružiny konec F2 cca N
03099-22-107081288	D	levé	světle šedá RAL 7035	8	M12	12	48,4	31,1	19	12,9	5,7	8	12	19	2,3	5	15
03099-22-107061688	D	levé	světle šedá RAL 7035	6	M16	16	62,8	41,5	26	16,6	7	10	16	24	1,8	15	35
03099-22-107081688	D	levé	světle šedá RAL 7035	8	M16	16	62,8	41,5	26	16,6	7	10	16	24	2,3	15	35
03099-22-107101688	D	levé	světle šedá RAL 7035	10	M16	16	62,8	41,5	26	16,6	7	10	16	24	2,8	15	35
03099-22-1070820188	D	levé	světle šedá RAL 7035	8	M20x1,5	20	72,3	51,3	30	20,5	8,5	12	20	30	2,3	20	60
03099-22-1071020188	D	levé	světle šedá RAL 7035	10	M20x1,5	20	72,3	51,3	30	20,5	8,5	12	20	30	2,8	20	60
03099-22-1071220188	D	levé	světle šedá RAL 7035	12	M20x1,5	20	72,3	51,3	30	20,5	8,5	12	20	30	3	20	60
03099-22-2070410	D	pravé	tmavošedá RAL 7021	4	M10	10	39,5	26,3	15	10,9	4,9	6	10	17	1	8	14
03099-22-2070510	D	pravé	tmavošedá RAL 7021	5	M10	10	39,5	26,3	15	10,9	4,9	6	10	17	1,3	8	14
03099-22-2070610	D	pravé	tmavošedá RAL 7021	6	M10	10	39,5	26,3	15	10,9	4,9	6	10	17	1,8	8	14
03099-22-2070512	D	pravé	tmavošedá RAL 7021	5	M12	12	48,4	31,1	19	12,9	5,7	8	12	19	1,3	5	15
03099-22-2070612	D	pravé	tmavošedá RAL 7021	6	M12	12	48,4	31,1	19	12,9	5,7	8	12	19	1,8	5	15
03099-22-2070812	D	pravé	tmavošedá RAL 7021	8	M12	12	48,4	31,1	19	12,9	5,7	8	12	19	2,3	5	15
03099-22-2070616	D	pravé	tmavošedá RAL 7021	6	M16	16	62,8	41,5	26	16,6	7	10	16	24	1,8	15	35
03099-22-2070816	D	pravé	tmavošedá RAL 7021	8	M16	16	62,8	41,5	26	16,6	7	10	16	24	2,3	15	35
03099-22-2071016	D	pravé	tmavošedá RAL 7021	10	M16	16	62,8	41,5	26	16,6	7	10	16	24	2,8	15	35
03099-22-20708201	D	pravé	tmavošedá RAL 7021	8	M20x1,5	20	72,3	51,3	30	20,5	8,5	12	20	30	2,3	20	60
03099-22-20710201	D	pravé	tmavošedá RAL 7021	10	M20x1,5	20	72,3	51,3	30	20,5	8,5	12	20	30	2,8	20	60
03099-22-20712201	D	pravé	tmavošedá RAL 7021	12	M20x1,5	20	72,3	51,3	30	20,5	8,5	12	20	30	3	20	60
03099-22-20704102	D	pravé	čistě oranžová RAL 2004	4	M10	10	39,5	26,3	15	10,9	4,9	6	10	17	1	8	14
03099-22-20705102	D	pravé	čistě oranžová RAL 2004	5	M10	10	39,5	26,3	15	10,9	4,9	6	10	17	1,3	8	14
03099-22-20706102	D	pravé	čistě oranžová RAL 2004	6	M10	10	39,5	26,3	15	10,9	4,9	6	10	17	1,8	8	14
03099-22-20705122	D	pravé	čistě oranžová RAL 2004	5	M12	12	48,4	31,1	19	12,9	5,7	8	12	19	1,3	5	15
03099-22-20706122	D	pravé	čistě oranžová RAL 2004	6	M12	12	48,4	31,1	19	12,9	5,7	8	12	19	1,8	5	15
03099-22-20708122	D	pravé	čistě oranžová RAL 2004	8	M12	12	48,4	31,1	19	12,9	5,7	8	12	19	2,3	5	15
03099-22-20706162	D	pravé	čistě oranžová RAL 2004	6	M16	16	62,8	41,5	26	16,6	7	10	16	24	1,8	15	35
03099-22-20708162	D	pravé	čistě oranžová RAL 2004	8	M16	16	62,8	41,5	26	16,6	7	10	16	24	2,3	15	35
03099-22-20710162	D	pravé	čistě oranžová RAL 2004	10	M16	16	62,8	41,5	26	16,6	7	10	16	24	2,8	15	35
03099-22-207082012	D	pravé	čistě oranžová RAL 2004	8	M20x1,5	20	72,3	51,3	30	20,5	8,5	12	20	30	2,3	20	60
03099-22-207102012	D	pravé	čistě oranžová RAL 2004	10	M20x1,5	20	72,3	51,3	30	20,5	8,5	12	20	30	2,8	20	60
03099-22-207122012	D	pravé	čistě oranžová RAL 2004	12	M20x1,5	20	72,3	51,3	30	20,5	8,5	12	20	30	3	20	60
03099-22-207041016	D	pravé	řepkově žlutá RAL 1021	4	M10	10	39,5	26,3	15	10,9	4,9	6	10	17	1	8	14
03099-22-207051016	D	pravé	řepkově žlutá RAL 1021	5	M10	10	39,5	26,3	15	10,9	4,9	6	10	17	1,3	8	14
03099-22-207061016	D	pravé	řepkově žlutá RAL 1021	6	M10	10	39,5	26,3	15	10,9	4,9	6	10	17	1,8	8	14
03099-22-207051216	D	pravé	řepkově žlutá RAL 1021	5	M12	12	48,4	31,1	19	12,9	5,7	8	12	19	1,3	5	15
03099-22-207061216	D	pravé	řepkově žlutá RAL 1021	6	M12	12	48,4	31,1	19	12,9	5,7	8	12	19	1,8	5	15
03099-22-207081216	D	pravé	řepkově žlutá RAL 1021	8	M12	12	48,4	31,1	19	12,9	5,7	8	12	19	2,3	5	15
03099-22-207061616	D	pravé	řepkově žlutá RAL 1021	6	M16	16	62,8	41,5	26	16,6	7	10	16	24	1,8	15	35
03099-22-207081616	D	pravé	řepkově žlutá RAL 1021	8	M16	16	62,8	41,5	26	16,6	7	10	16	24	2,3	15	35
03099-22-207101616	D	pravé	řepkově žlutá RAL 1021	10	M16	16	62,8	41,5	26	16,6	7	10	16	24	2,8	15	35
03099-22-2070820116	D	pravé	řepkově žlutá RAL 1021	8	M20x1,5	20	72,3	51,3	30	20,5	8,5	12	20	30	2,3	20	60
03099-22-2071020116	D	pravé	řepkově žlutá RAL 1021	10	M20x1,5	20	72,3	51,3	30	20,5	8,5	12	20	30	2,8	20	60
03099-22-2071220116	D	pravé	řepkově žlutá RAL 1021	12	M20x1,5	20	72,3	51,3	30	20,5	8,5	12	20	30	3	20	60
03099-22-207041084	D	pravé	bezpečnostní červená RAL 3020	4	M10	10	39,5	26,3	15	10,9	4,9	6	10	17	1	8	14
03099-22-207051084	D	pravé	bezpečnostní červená RAL 3020	5	M10	10	39,5	26,3	15	10,9	4,9	6	10	17	1,3	8	14
03099-22-207061084	D	pravé	bezpečnostní červená RAL 3020	6	M10	10	39,5	26,3	15	10,9	4,9	6	10	17	1,8	8	14
03099-22-207051284	D	pravé	bezpečnostní červená RAL 3020	5	M12	12	48,4	31,1	19	12,9	5,7	8	12	19	1,3	5	15
03099-22-207061284	D	pravé	bezpečnostní červená RAL 3020	6	M12	12	48,4	31,1	19	12,9	5,7	8	12	19	1,8	5	15
03099-22-207081284	D	pravé	bezpečnostní červená RAL 3020	8	M12	12	48,4	31,1	19	12,9	5,7	8	12	19	2,3	5	15
03099-22-207061684	D	pravé	bezpečnostní červená RAL 3020	6	M16	16	62,8	41,5	26	16,6	7	10	16	24	1,8	15	35
03099-22-207081684	D	pravé	bezpečnostní červená RAL 3020	8	M16	16	62,8	41,5	26	16,6	7	10	16	24	2,3	15	35
03099-22-207101684	D	pravé	bezpečnostní červená RAL 3020	10	M16	16	62,8	41,5	26	16,6	7	10	16	24	2,8	15	35
03099-22-2070820184	D	pravé	bezpečnostní červená RAL 3020	8	M20x1,5	20	72,3	51,3	30	20,5	8,5	12	20	30	2,3	20	60
03099-22-2071020184	D	pravé	bezpečnostní červená RAL 3020	10	M20x1,5	20	72,3	51,3	30	20,5	8,5	12	20	30	2,8	20	60
03099-22-2071220184	D	pravé	bezpečnostní červená RAL 3020	12	M20x1,5	20	72,3	51,3	30	20,5	8,5	12	20	30	3	20	60
03099-22-207041086	D	pravé	signální zelená RAL 6032	4	M10	10	39,5	26,3	15	10,9	4,9	6	10	17	1	8	14
03099-22-207051086	D	pravé	signální zelená RAL 6032	5	M10	10	39,5	26,3	15	10,9	4,9	6	10	17	1,3	8	14
03099-22-207061086	D	pravé	signální zelená RAL 6032	6	M10	10	39,5	26,3	15	10,9	4,9	6	10	17	1,8	8	14
03099-22-207051286	D	pravé	signální zelená RAL 6032	5	M12	12	48,4	31,1	19	12,9	5,7	8	12	19	1,3	5	15
03099-22-207061286	D	pravé	signální zelená RAL 6032	6	M12	12	48,4	31,1	19	12,9	5,7	8	12	19	1,8	5	15
03099-22-207081286	D	pravé	signální zelená RAL 6032	8	M12	12	48,4	31,1	19	12,9	5,7	8	12	19	2,3	5	15
03099-22-207061686	D	pravé	signální zelená RAL 6032	6	M16	16	62,8	41,5	26	16,6	7	10	16	24	1,8	15	35
03099-22-207081686	D	pravé	signální zelená RAL 6032	8	M16	16	62,8	41,5	26	16,6	7	10	16	24	2,3	15	35
03099-22-207101686	D	pravé	signální zelená RAL 6032	10	M16	16	62,8	41,5	26	16,6	7	10	16	24	2,8	15	35

Přehled zboží

Objednací číslo	Provedení	Provedení 2	Barva komponenty	D	D1	D2	L	L1	L3	B	B1	H	SW1	SW2	F x 30°	Síla pružiny začátek F1 cca N	Síla pružiny konec F2 cca N
03099-22-2070820186	D	pravé	signální zelená RAL 6032	8	M20x1,5	20	72,3	51,3	30	20,5	8,5	12	20	30	2,3	20	60
03099-22-2071020186	D	pravé	signální zelená RAL 6032	10	M20x1,5	20	72,3	51,3	30	20,5	8,5	12	20	30	2,8	20	60
03099-22-2071220186	D	pravé	signální zelená RAL 6032	12	M20x1,5	20	72,3	51,3	30	20,5	8,5	12	20	30	3	20	60
03099-22-207041087	D	pravé	bezpečnostní modrá RAL 5017	4	M10	10	39,5	26,3	15	10,9	4,9	6	10	17	1	8	14
03099-22-207051087	D	pravé	bezpečnostní modrá RAL 5017	5	M10	10	39,5	26,3	15	10,9	4,9	6	10	17	1,3	8	14
03099-22-207061087	D	pravé	bezpečnostní modrá RAL 5017	6	M10	10	39,5	26,3	15	10,9	4,9	6	10	17	1,8	8	14
03099-22-207051287	D	pravé	bezpečnostní modrá RAL 5017	5	M12	12	48,4	31,1	19	12,9	5,7	8	12	19	1,3	5	15
03099-22-207061287	D	pravé	bezpečnostní modrá RAL 5017	6	M12	12	48,4	31,1	19	12,9	5,7	8	12	19	1,8	5	15
03099-22-207081287	D	pravé	bezpečnostní modrá RAL 5017	8	M12	12	48,4	31,1	19	12,9	5,7	8	12	19	2,3	5	15
03099-22-207061687	D	pravé	bezpečnostní modrá RAL 5017	6	M16	16	62,8	41,5	26	16,6	7	10	16	24	1,8	15	35
03099-22-207081687	D	pravé	bezpečnostní modrá RAL 5017	8	M16	16	62,8	41,5	26	16,6	7	10	16	24	2,3	15	35
03099-22-207101687	D	pravé	bezpečnostní modrá RAL 5017	10	M16	16	62,8	41,5	26	16,6	7	10	16	24	2,8	15	35
03099-22-2070820187	D	pravé	bezpečnostní modrá RAL 5017	8	M20x1,5	20	72,3	51,3	30	20,5	8,5	12	20	30	2,3	20	60
03099-22-2071020187	D	pravé	bezpečnostní modrá RAL 5017	10	M20x1,5	20	72,3	51,3	30	20,5	8,5	12	20	30	2,8	20	60
03099-22-2071220187	D	pravé	bezpečnostní modrá RAL 5017	12	M20x1,5	20	72,3	51,3	30	20,5	8,5	12	20	30	3	20	60
03099-22-207041088	D	pravé	světle šedá RAL 7035	4	M10	10	39,5	26,3	15	10,9	4,9	6	10	17	1	8	14
03099-22-207051088	D	pravé	světle šedá RAL 7035	5	M10	10	39,5	26,3	15	10,9	4,9	6	10	17	1,3	8	14
03099-22-207061088	D	pravé	světle šedá RAL 7035	6	M10	10	39,5	26,3	15	10,9	4,9	6	10	17	1,8	8	14
03099-22-207051288	D	pravé	světle šedá RAL 7035	5	M12	12	48,4	31,1	19	12,9	5,7	8	12	19	1,3	5	15
03099-22-207061288	D	pravé	světle šedá RAL 7035	6	M12	12	48,4	31,1	19	12,9	5,7	8	12	19	1,8	5	15
03099-22-207081288	D	pravé	světle šedá RAL 7035	8	M12	12	48,4	31,1	19	12,9	5,7	8	12	19	2,3	5	15
03099-22-207061688	D	pravé	světle šedá RAL 7035	6	M16	16	62,8	41,5	26	16,6	7	10	16	24	1,8	15	35
03099-22-207081688	D	pravé	světle šedá RAL 7035	8	M16	16	62,8	41,5	26	16,6	7	10	16	24	2,3	15	35
03099-22-207101688	D	pravé	světle šedá RAL 7035	10	M16	16	62,8	41,5	26	16,6	7	10	16	24	2,8	15	35
03099-22-2070820188	D	pravé	světle šedá RAL 7035	8	M20x1,5	20	72,3	51,3	30	20,5	8,5	12	20	30	2,3	20	60
03099-22-2071020188	D	pravé	světle šedá RAL 7035	10	M20x1,5	20	72,3	51,3	30	20,5	8,5	12	20	30	2,8	20	60
03099-22-2071220188	D	pravé	světle šedá RAL 7035	12	M20x1,5	20	72,3	51,3	30	20,5	8,5	12	20	30	3	20	60