uvolnění vytažením

Popis

Popis výrobku:
Plastová upínací páka s ergonomickým designem úchytu nabízí velmi kvalitní, moderní vzhled v kombinaci s velmi příjemným dotykem.
Ovládací úchyt je vyroben ze speciálního vysokovýkonného plastu a je k dodání v mnoha standardních barvách.
Výhodami ovládacího úchytu jsou vysoká tuhost a pevnost i při velmi vysokých okolních teplotách. Velmi nízká vlastní hmotnost je ideální pro mobilní použití.

Materiál:
Vysoce výkonný termoplast vyztužený skleněnými vlákny.
Třída pevnosti ocelových dílů 5.8.

Provedení:
Ocelové části, modře pasivované.

Upozornění:
Při L ≥ 60 mm činí délka závitu 60 mm.

Způsob ovládání:
Ovládací úchyt je ozubeným věncem v neovládaném stavu zaklesnut do ozubené vložky, čímž lze závit upevnit nebo povolit. Nadzvednutím ovládacího úchytu ji lze přemístit do jiné polohy a silou pružiny opět zaklesnout do ozubeného věnce.

Použití:
Výroba strojů přístrojů a zařízení, oblast rehabilitace.

Teplotní rozsah:
Teplota při dlouhodobém používání max. 100 °C.
Provozní teplota při krátkodobém používání max. 130 °C.

Přednosti:
Sedm barevných variant.

Na vyžádání:
Další vnější závity, délky šroubů, barvy, jakož i nadstandardní provedení.
Rozměr "H1" dodáváme na přání v jiných délkách za příplatek.

Plast s vysokou teplotní odolností, v tmavošedé.
Teplota při dlouhodobém používání podle IEC 216 max. 150 °C - 160 °C.
Provozní teplota při krátkodobém používání max. 250 °C.

Odkaz na výkres:
1) Zaoblené ukončení závitu podle DIN EN ISO 4753

Výkresy

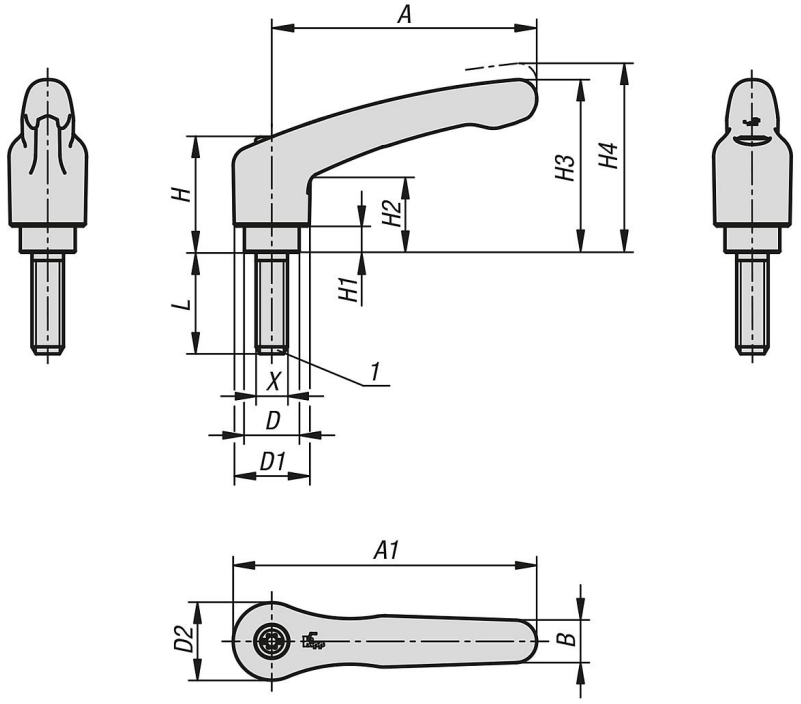

Přehled zboží

Objednací číslo	Barva základního tělesa	Materiál základní těleso	Velikost	X	D	D1	D2	H	H1	H2	H3	H4	A	A1	B	Počet zubů	L
06610-55-1051X10	tmavošedá RAL 7021	Vysoce výkonný termoplast	1	M5	10	13,2	13,8	24,5	4	14,2	30,8	35	39,9	46,8	7,9	16	10
06610-55-1052X10	čistě oranžová RAL 2004	Vysoce výkonný termoplast	1	M5	10	13,2	13,8	24,5	4	14,2	30,8	35	39,9	46,8	7,9	16	10
06610-55-10516X10	řepkově žlutá RAL 1021	Vysoce výkonný termoplast	1	M5	10	13,2	13,8	24,5	4	14,2	30,8	35	39,9	46,8	7,9	16	10
06610-55-10584X10	bezpečnostní červená RAL 3020	Vysoce výkonný termoplast	1	M5	10	13,2	13,8	24,5	4	14,2	30,8	35	39,9	46,8	7,9	16	10
06610-55-10586X10	signální zelená RAL 6032	Vysoce výkonný termoplast	1	M5	10	13,2	13,8	24,5	4	14,2	30,8	35	39,9	46,8	7,9	16	10
06610-55-10587X10	bezpečnostní modrá RAL 5017	Vysoce výkonný termoplast	1	M5	10	13,2	13,8	24,5	4	14,2	30,8	35	39,9	46,8	7,9	16	10
06610-55-10588X10	světle šedá RAL 7035	Vysoce výkonný termoplast	1	M5	10	13,2	13,8	24,5	4	14,2	30,8	35	39,9	46,8	7,9	16	10
06610-55-1051X15	tmavošedá RAL 7021	Vysoce výkonný termoplast	1	M5	10	13,2	13,8	24,5	4	14,2	30,8	35	39,9	46,8	7,9	16	15
06610-55-1052X15	čistě oranžová RAL 2004	Vysoce výkonný termoplast	1	M5	10	13,2	13,8	24,5	4	14,2	30,8	35	39,9	46,8	7,9	16	15
06610-55-10516X15	řepkově žlutá RAL 1021	Vysoce výkonný termoplast	1	M5	10	13,2	13,8	24,5	4	14,2	30,8	35	39,9	46,8	7,9	16	15
06610-55-10584X15	bezpečnostní červená RAL 3020	Vysoce výkonný termoplast	1	M5	10	13,2	13,8	24,5	4	14,2	30,8	35	39,9	46,8	7,9	16	15
06610-55-10586X15	signální zelená RAL 6032	Vysoce výkonný termoplast	1	M5	10	13,2	13,8	24,5	4	14,2	30,8	35	39,9	46,8	7,9	16	15
06610-55-10587X15	bezpečnostní modrá RAL 5017	Vysoce výkonný termoplast	1	M5	10	13,2	13,8	24,5	4	14,2	30,8	35	39,9	46,8	7,9	16	15
06610-55-10588X15	světle šedá RAL 7035	Vysoce výkonný termoplast	1	M5	10	13,2	13,8	24,5	4	14,2	30,8	35	39,9	46,8	7,9	16	15
06610-55-1051X20	tmavošedá RAL 7021	Vysoce výkonný termoplast	1	M5	10	13,2	13,8	24,5	4	14,2	30,8	35	39,9	46,8	7,9	16	20
06610-55-1052X20	čistě oranžová RAL 2004	Vysoce výkonný termoplast	1	M5	10	13,2	13,8	24,5	4	14,2	30,8	35	39,9	46,8	7,9	16	20
06610-55-10516X20	řepkově žlutá RAL 1021	Vysoce výkonný termoplast	1	M5	10	13,2	13,8	24,5	4	14,2	30,8	35	39,9	46,8	7,9	16	20
06610-55-10584X20	bezpečnostní červená RAL 3020	Vysoce výkonný termoplast	1	M5	10	13,2	13,8	24,5	4	14,2	30,8	35	39,9	46,8	7,9	16	20
06610-55-10586X20	signální zelená RAL 6032	Vysoce výkonný termoplast	1	M5	10	13,2	13,8	24,5	4	14,2	30,8	35	39,9	46,8	7,9	16	20
06610-55-10587X20	bezpečnostní modrá RAL 5017	Vysoce výkonný termoplast	1	M5	10	13,2	13,8	24,5	4	14,2	30,8	35	39,9	46,8	7,9	16	20
06610-55-10588X20	světle šedá RAL 7035	Vysoce výkonný termoplast	1	M5	10	13,2	13,8	24,5	4	14,2	30,8	35	39,9	46,8	7,9	16	20
06610-55-1051X25	tmavošedá RAL 7021	Vysoce výkonný termoplast	1	M5	10	13,2	13,8	24,5	4	14,2	30,8	35	39,9	46,8	7,9	16	25
06610-55-1052X25	čistě oranžová RAL 2004	Vysoce výkonný termoplast	1	M5	10	13,2	13,8	24,5	4	14,2	30,8	35	39,9	46,8	7,9	16	25
06610-55-10516X25	řepkově žlutá RAL 1021	Vysoce výkonný termoplast	1	M5	10	13,2	13,8	24,5	4	14,2	30,8	35	39,9	46,8	7,9	16	25
06610-55-10584X25	bezpečnostní červená RAL 3020	Vysoce výkonný termoplast	1	M5	10	13,2	13,8	24,5	4	14,2	30,8	35	39,9	46,8	7,9	16	25
06610-55-10586X25	signální zelená RAL 6032	Vysoce výkonný termoplast	1	M5	10	13,2	13,8	24,5	4	14,2	30,8	35	39,9	46,8	7,9	16	25
06610-55-10587X25	bezpečnostní modrá RAL 5017	Vysoce výkonný termoplast	1	M5	10	13,2	13,8	24,5	4	14,2	30,8	35	39,9	46,8	7,9	16	25
06610-55-10588X25	světle šedá RAL 7035	Vysoce výkonný termoplast	1	M5	10	13,2	13,8	24,5	4	14,2	30,8	35	39,9	46,8	7,9	16	25
06610-55-1051X30	tmavošedá RAL 7021	Vysoce výkonný termoplast	1	M5	10	13,2	13,8	24,5	4	14,2	30,8	35	39,9	46,8	7,9	16	30
06610-55-1052X30	čistě oranžová RAL 2004	Vysoce výkonný termoplast	1	M5	10	13,2	13,8	24,5	4	14,2	30,8	35	39,9	46,8	7,9	16	30
06610-55-10516X30	řepkově žlutá RAL 1021	Vysoce výkonný termoplast	1	M5	10	13,2	13,8	24,5	4	14,2	30,8	35	39,9	46,8	7,9	16	30
06610-55-10584X30	bezpečnostní červená RAL 3020	Vysoce výkonný termoplast	1	M5	10	13,2	13,8	24,5	4	14,2	30,8	35	39,9	46,8	7,9	16	30
06610-55-10586X30	signální zelená RAL 6032	Vysoce výkonný termoplast	1	M5	10	13,2	13,8	24,5	4	14,2	30,8	35	39,9	46,8	7,9	16	30

06610-55 Upínací páky z plastu s vnějším závitem, ocelové části modře pasivované

norelem

Přehled zboží

Objednací číslo	Barva základního tělesa	Materiál základní těleso	Velikost	X	D	D1	D2	H	H1	H2	H3	H4	A	A1	B	Počet zubů	L
06610-55-10587X30	bezpečnostní modrá RAL 5017	Vysoce výkonný termoplast	1	M5	10	13,2	13,8	24,5	4	14,2	30,8	35	39,9	46,8	7,9	16	30
06610-55-10588X30	světle šedá RAL 7035	Vysoce výkonný termoplast	1	M5	10	13,2	13,8	24,5	4	14,2	30,8	35	39,9	46,8	7,9	16	30
06610-55-1051X35	tmavošedá RAL 7021	Vysoce výkonný termoplast	1	M5	10	13,2	13,8	24,5	4	14,2	30,8	35	39,9	46,8	7,9	16	35
06610-55-1052X35	čistě oranžová RAL 2004	Vysoce výkonný termoplast	1	M5	10	13,2	13,8	24,5	4	14,2	30,8	35	39,9	46,8	7,9	16	35
06610-55-10516X35	řepkově žlutá RAL 1021	Vysoce výkonný termoplast	1	M5	10	13,2	13,8	24,5	4	14,2	30,8	35	39,9	46,8	7,9	16	35
06610-55-10584X35	bezpečnostní červená RAL 3020	Vysoce výkonný termoplast	1	M5	10	13,2	13,8	24,5	4	14,2	30,8	35	39,9	46,8	7,9	16	35
06610-55-10586X35	signální zelená RAL 6032	Vysoce výkonný termoplast	1	M5	10	13,2	13,8	24,5	4	14,2	30,8	35	39,9	46,8	7,9	16	35
06610-55-10587X35	bezpečnostní modrá RAL 5017	Vysoce výkonný termoplast	1	M5	10	13,2	13,8	24,5	4	14,2	30,8	35	39,9	46,8	7,9	16	35
06610-55-10588X35	světle šedá RAL 7035	Vysoce výkonný termoplast	1	M5	10	13,2	13,8	24,5	4	14,2	30,8	35	39,9	46,8	7,9	16	35
06610-55-1051X40	tmavošedá RAL 7021	Vysoce výkonný termoplast	1	M5	10	13,2	13,8	24,5	4	14,2	30,8	35	39,9	46,8	7,9	16	40
06610-55-1052X40	čistě oranžová RAL 2004	Vysoce výkonný termoplast	1	M5	10	13,2	13,8	24,5	4	14,2	30,8	35	39,9	46,8	7,9	16	40
06610-55-10516X40	řepkově žlutá RAL 1021	Vysoce výkonný termoplast	1	M5	10	13,2	13,8	24,5	4	14,2	30,8	35	39,9	46,8	7,9	16	40
06610-55-10584X40	bezpečnostní červená RAL 3020	Vysoce výkonný termoplast	1	M5	10	13,2	13,8	24,5	4	14,2	30,8	35	39,9	46,8	7,9	16	40
06610-55-10586X40	signální zelená RAL 6032	Vysoce výkonný termoplast	1	M5	10	13,2	13,8	24,5	4	14,2	30,8	35	39,9	46,8	7,9	16	40
06610-55-10587X40	bezpečnostní modrá RAL 5017	Vysoce výkonný termoplast	1	M5	10	13,2	13,8	24,5	4	14,2	30,8	35	39,9	46,8	7,9	16	40
06610-55-10588X40	světle šedá RAL 7035	Vysoce výkonný termoplast	1	M5	10	13,2	13,8	24,5	4	14,2	30,8	35	39,9	46,8	7,9	16	40
06610-55-1051X45	tmavošedá RAL 7021	Vysoce výkonný termoplast	1	M5	10	13,2	13,8	24,5	4	14,2	30,8	35	39,9	46,8	7,9	16	45
06610-55-1052X45	čistě oranžová RAL 2004	Vysoce výkonný termoplast	1	M5	10	13,2	13,8	24,5	4	14,2	30,8	35	39,9	46,8	7,9	16	45
06610-55-10516X45	řepkově žlutá RAL 1021	Vysoce výkonný termoplast	1	M5	10	13,2	13,8	24,5	4	14,2	30,8	35	39,9	46,8	7,9	16	45
06610-55-10584X45	bezpečnostní červená RAL 3020	Vysoce výkonný termoplast	1	M5	10	13,2	13,8	24,5	4	14,2	30,8	35	39,9	46,8	7,9	16	45
06610-55-10586X45	signální zelená RAL 6032	Vysoce výkonný termoplast	1	M5	10	13,2	13,8	24,5	4	14,2	30,8	35	39,9	46,8	7,9	16	45
06610-55-10587X45	bezpečnostní modrá RAL 5017	Vysoce výkonný termoplast	1	M5	10	13,2	13,8	24,5	4	14,2	30,8	35	39,9	46,8	7,9	16	45
06610-55-10588X45	světle šedá RAL 7035	Vysoce výkonný termoplast	1	M5	10	13,2	13,8	24,5	4	14,2	30,8	35	39,9	46,8	7,9	16	45
06610-55-1051X50	tmavošedá RAL 7021	Vysoce výkonný termoplast	1	M5	10	13,2	13,8	24,5	4	14,2	30,8	35	39,9	46,8	7,9	16	50
06610-55-1052X50	čistě oranžová RAL 2004	Vysoce výkonný termoplast	1	M5	10	13,2	13,8	24,5	4	14,2	30,8	35	39,9	46,8	7,9	16	50
06610-55-10516X50	řepkově žlutá RAL 1021	Vysoce výkonný termoplast	1	M5	10	13,2	13,8	24,5	4	14,2	30,8	35	39,9	46,8	7,9	16	50
06610-55-10584X50	bezpečnostní červená RAL 3020	Vysoce výkonný termoplast	1	M5	10	13,2	13,8	24,5	4	14,2	30,8	35	39,9	46,8	7,9	16	50
06610-55-10586X50	signální zelená RAL 6032	Vysoce výkonný termoplast	1	M5	10	13,2	13,8	24,5	4	14,2	30,8	35	39,9	46,8	7,9	16	50
06610-55-10587X50	bezpečnostní modrá RAL 5017	Vysoce výkonný termoplast	1	M5	10	13,2	13,8	24,5	4	14,2	30,8	35	39,9	46,8	7,9	16	50
06610-55-10588X50	světle šedá RAL 7035	Vysoce výkonný termoplast	1	M5	10	13,2	13,8	24,5	4	14,2	30,8	35	39,9	46,8	7,9	16	50
06610-55-1061X10	tmavošedá RAL 7021	Vysoce výkonný termoplast	1	M6	10	13,2	13,8	24,5	4	14,2	30,8	35	39,9	46,8	7,9	16	10
06610-55-1062X10	čistě oranžová RAL 2004	Vysoce výkonný termoplast	1	M6	10	13,2	13,8	24,5	4	14,2	30,8	35	39,9	46,8	7,9	16	10
06610-55-10616X10	řepkově žlutá RAL 1021	Vysoce výkonný termoplast	1	M6	10	13,2	13,8	24,5	4	14,2	30,8	35	39,9	46,8	7,9	16	10
06610-55-10684X10	bezpečnostní červená RAL 3020	Vysoce výkonný termoplast	1	M6	10	13,2	13,8	24,5	4	14,2	30,8	35	39,9	46,8	7,9	16	10
06610-55-10686X10	signální zelená RAL 6032	Vysoce výkonný termoplast	1	M6	10	13,2	13,8	24,5	4	14,2	30,8	35	39,9	46,8	7,9	16	10
06610-55-10687X10	bezpečnostní modrá RAL 5017	Vysoce výkonný termoplast	1	M6	10	13,2	13,8	24,5	4	14,2	30,8	35	39,9	46,8	7,9	16	10
06610-55-10688X10	světle šedá RAL 7035	Vysoce výkonný termoplast	1	M6	10	13,2	13,8	24,5	4	14,2	30,8	35	39,9	46,8	7,9	16	10
06610-55-1061X15	tmavošedá RAL 7021	Vysoce výkonný termoplast	1	M6	10	13,2	13,8	24,5	4	14,2	30,8	35	39,9	46,8	7,9	16	15
06610-55-1062X15	čistě oranžová RAL 2004	Vysoce výkonný termoplast	1	M6	10	13,2	13,8	24,5	4	14,2	30,8	35	39,9	46,8	7,9	16	15
06610-55-10616X15	řepkově žlutá RAL 1021	Vysoce výkonný termoplast	1	M6	10	13,2	13,8	24,5	4	14,2	30,8	35	39,9	46,8	7,9	16	15
06610-55-10684X15	bezpečnostní červená RAL 3020	Vysoce výkonný termoplast	1	M6	10	13,2	13,8	24,5	4	14,2	30,8	35	39,9	46,8	7,9	16	15
06610-55-10686X15	signální zelená RAL 6032	Vysoce výkonný termoplast	1	M6	10	13,2	13,8	24,5	4	14,2	30,8	35	39,9	46,8	7,9	16	15
06610-55-10687X15	bezpečnostní modrá RAL 5017	Vysoce výkonný termoplast	1	M6	10	13,2	13,8	24,5	4	14,2	30,8	35	39,9	46,8	7,9	16	15
06610-55-10688X15	světle šedá RAL 7035	Vysoce výkonný termoplast	1	M6	10	13,2	13,8	24,5	4	14,2	30,8	35	39,9	46,8	7,9	16	15
06610-55-1061X20	tmavošedá RAL 7021	Vysoce výkonný termoplast	1	M6	10	13,2	13,8	24,5	4	14,2	30,8	35	39,9	46,8	7,9	16	20
06610-55-1062X20	čistě oranžová RAL 2004	Vysoce výkonný termoplast	1	M6	10	13,2	13,8	24,5	4	14,2	30,8	35	39,9	46,8	7,9	16	20
06610-55-10616X20	řepkově žlutá RAL 1021	Vysoce výkonný termoplast	1	M6	10	13,2	13,8	24,5	4	14,2	30,8	35	39,9	46,8	7,9	16	20
06610-55-10684X20	bezpečnostní červená RAL 3020	Vysoce výkonný termoplast	1	M6	10	13,2	13,8	24,5	4	14,2	30,8	35	39,9	46,8	7,9	16	20
06610-55-10686X20	signální zelená RAL 6032	Vysoce výkonný termoplast	1	M6	10	13,2	13,8	24,5	4	14,2	30,8	35	39,9	46,8	7,9	16	20
06610-55-10687X20	bezpečnostní modrá RAL 5017	Vysoce výkonný termoplast	1	M6	10	13,2	13,8	24,5	4	14,2	30,8	35	39,9	46,8	7,9	16	20
06610-55-10688X20	světle šedá RAL 7035	Vysoce výkonný termoplast	1	M6	10	13,2	13,8	24,5	4	14,2	30,8	35	39,9	46,8	7,9	16	20
06610-55-1061X25	tmavošedá RAL 7021	Vysoce výkonný termoplast	1	M6	10	13,2	13,8	24,5	4	14,2	30,8	35	39,9	46,8	7,9	16	25
06610-55-1062X25	čistě oranžová RAL 2004	Vysoce výkonný termoplast	1	M6	10	13,2	13,8	24,5	4	14,2	30,8	35	39,9	46,8	7,9	16	25
06610-55-10616X25	řepkově žlutá RAL 1021	Vysoce výkonný termoplast	1	M6	10	13,2	13,8	24,5	4	14,2	30,8	35	39,9	46,8	7,9	16	25
06610-55-10684X25	bezpečnostní červená RAL 3020	Vysoce výkonný termoplast	1	M6	10	13,2	13,8	24,5	4	14,2	30,8	35	39,9	46,8	7,9	16	25
06610-55-10686X25	signální zelená RAL 6032	Vysoce výkonný termoplast	1	M6	10	13,2	13,8	24,5	4	14,2	30,8	35	39,9	46,8	7,9	16	25
06610-55-10687X25	bezpečnostní modrá RAL 5017	Vysoce výkonný termoplast	1	M6	10	13,2	13,8	24,5	4	14,2	30,8	35	39,9	46,8	7,9	16	25
06610-55-10688X25	světle šedá RAL 7035	Vysoce výkonný termoplast	1	M6	10	13,2	13,8	24,5	4	14,2	30,8	35	39,9	46,8	7,9	16	25
06610-55-1061X30	tmavošedá RAL 7021	Vysoce výkonný termoplast	1	M6	10	13,2	13,8	24,5	4	14,2	30,8	35	39,9	46,8	7,9	16	30
06610-55-1062X30	čistě oranžová RAL 2004	Vysoce výkonný termoplast	1	M6	10	13,2	13,8	24,5	4	14,2	30,8	35	39,9	46,8	7,9	16	30
06610-55-10616X30	řepkově žlutá RAL 1021	Vysoce výkonný termoplast	1	M6	10	13,2	13,8	24,5	4	14,2	30,8	35	39,9	46,8	7,9	16	30
06610-55-10684X30	bezpečnostní červená RAL 3020	Vysoce výkonný termoplast	1	M6	10	13,2	13,8	24,5	4	14,2	30,8	35	39,9	46,8	7,9	16	30
06610-55-10686X30	signální zelená RAL 6032	Vysoce výkonný termoplast	1	M6	10	13,2	13,8	24,5	4	14,2	30,8	35	39,9	46,8	7,9	16	30
06610-55-10687X30	bezpečnostní modrá RAL 5017	Vysoce výkonný termoplast	1	M6	10	13,2	13,8	24,5	4	14,2	30,8	35	39,9	46,8	7,9	16	30

06610-55 Upínací páky z plastu s vnějším závitem, ocelové části modře pasivované

norelem

Přehled zboží

Objednací číslo	Barva základního tělesa	Materiál základní těleso	Velikost	X	D	D1	D2	H	H1	H2	H3	H4	A	A1	B	Počet zubů	L
06610-55-10688X30	světle šedá RAL 7035	Vysoce výkonný termoplast	1	M6	10	13,2	13,8	24,5	4	14,2	30,8	35	39,9	46,8	7,9	16	30
06610-55-1061X35	tmavošedá RAL 7021	Vysoce výkonný termoplast	1	M6	10	13,2	13,8	24,5	4	14,2	30,8	35	39,9	46,8	7,9	16	35
06610-55-1062X35	čistě oranžová RAL 2004	Vysoce výkonný termoplast	1	M6	10	13,2	13,8	24,5	4	14,2	30,8	35	39,9	46,8	7,9	16	35
06610-55-10616X35	řepkově žlutá RAL 1021	Vysoce výkonný termoplast	1	M6	10	13,2	13,8	24,5	4	14,2	30,8	35	39,9	46,8	7,9	16	35
06610-55-10684X35	bezpečnostní červená RAL 3020	Vysoce výkonný termoplast	1	M6	10	13,2	13,8	24,5	4	14,2	30,8	35	39,9	46,8	7,9	16	35
06610-55-10686X35	signální zelená RAL 6032	Vysoce výkonný termoplast	1	M6	10	13,2	13,8	24,5	4	14,2	30,8	35	39,9	46,8	7,9	16	35
06610-55-10687X35	bezpečnostní modrá RAL 5017	Vysoce výkonný termoplast	1	M6	10	13,2	13,8	24,5	4	14,2	30,8	35	39,9	46,8	7,9	16	35
06610-55-10688X35	světle šedá RAL 7035	Vysoce výkonný termoplast	1	M6	10	13,2	13,8	24,5	4	14,2	30,8	35	39,9	46,8	7,9	16	35
06610-55-1061X40	tmavošedá RAL 7021	Vysoce výkonný termoplast	1	M6	10	13,2	13,8	24,5	4	14,2	30,8	35	39,9	46,8	7,9	16	40
06610-55-1062X40	čistě oranžová RAL 2004	Vysoce výkonný termoplast	1	M6	10	13,2	13,8	24,5	4	14,2	30,8	35	39,9	46,8	7,9	16	40
06610-55-10616X40	řepkově žlutá RAL 1021	Vysoce výkonný termoplast	1	M6	10	13,2	13,8	24,5	4	14,2	30,8	35	39,9	46,8	7,9	16	40
06610-55-10684X40	bezpečnostní červená RAL 3020	Vysoce výkonný termoplast	1	M6	10	13,2	13,8	24,5	4	14,2	30,8	35	39,9	46,8	7,9	16	40
06610-55-10686X40	signální zelená RAL 6032	Vysoce výkonný termoplast	1	M6	10	13,2	13,8	24,5	4	14,2	30,8	35	39,9	46,8	7,9	16	40
06610-55-10687X40	bezpečnostní modrá RAL 5017	Vysoce výkonný termoplast	1	M6	10	13,2	13,8	24,5	4	14,2	30,8	35	39,9	46,8	7,9	16	40
06610-55-10688X40	světle šedá RAL 7035	Vysoce výkonný termoplast	1	M6	10	13,2	13,8	24,5	4	14,2	30,8	35	39,9	46,8	7,9	16	40
06610-55-1061X45	tmavošedá RAL 7021	Vysoce výkonný termoplast	1	M6	10	13,2	13,8	24,5	4	14,2	30,8	35	39,9	46,8	7,9	16	45
06610-55-1062X45	čistě oranžová RAL 2004	Vysoce výkonný termoplast	1	M6	10	13,2	13,8	24,5	4	14,2	30,8	35	39,9	46,8	7,9	16	45
06610-55-10616X45	řepkově žlutá RAL 1021	Vysoce výkonný termoplast	1	M6	10	13,2	13,8	24,5	4	14,2	30,8	35	39,9	46,8	7,9	16	45
06610-55-10684X45	bezpečnostní červená RAL 3020	Vysoce výkonný termoplast	1	M6	10	13,2	13,8	24,5	4	14,2	30,8	35	39,9	46,8	7,9	16	45
06610-55-10686X45	signální zelená RAL 6032	Vysoce výkonný termoplast	1	M6	10	13,2	13,8	24,5	4	14,2	30,8	35	39,9	46,8	7,9	16	45
06610-55-10687X45	bezpečnostní modrá RAL 5017	Vysoce výkonný termoplast	1	M6	10	13,2	13,8	24,5	4	14,2	30,8	35	39,9	46,8	7,9	16	45
06610-55-10688X45	světle šedá RAL 7035	Vysoce výkonný termoplast	1	M6	10	13,2	13,8	24,5	4	14,2	30,8	35	39,9	46,8	7,9	16	45
06610-55-1061X50	tmavošedá RAL 7021	Vysoce výkonný termoplast	1	M6	10	13,2	13,8	24,5	4	14,2	30,8	35	39,9	46,8	7,9	16	50
06610-55-1062X50	čistě oranžová RAL 2004	Vysoce výkonný termoplast	1	M6	10	13,2	13,8	24,5	4	14,2	30,8	35	39,9	46,8	7,9	16	50
06610-55-10616X50	řepkově žlutá RAL 1021	Vysoce výkonný termoplast	1	M6	10	13,2	13,8	24,5	4	14,2	30,8	35	39,9	46,8	7,9	16	50
06610-55-10684X50	bezpečnostní červená RAL 3020	Vysoce výkonný termoplast	1	M6	10	13,2	13,8	24,5	4	14,2	30,8	35	39,9	46,8	7,9	16	50
06610-55-10686X50	signální zelená RAL 6032	Vysoce výkonný termoplast	1	M6	10	13,2	13,8	24,5	4	14,2	30,8	35	39,9	46,8	7,9	16	50
06610-55-10687X50	bezpečnostní modrá RAL 5017	Vysoce výkonný termoplast	1	M6	10	13,2	13,8	24,5	4	14,2	30,8	35	39,9	46,8	7,9	16	50
06610-55-10688X50	světle šedá RAL 7035	Vysoce výkonný termoplast	1	M6	10	13,2	13,8	24,5	4	14,2	30,8	35	39,9	46,8	7,9	16	50
06610-55-2061X15	tmavošedá RAL 7021	Vysoce výkonný termoplast	2	M6	13,5	18,5	19,1	28,5	6,5	18,6	42,6	47,1	65,2	74,8	10,5	20	15
06610-55-2062X15	čistě oranžová RAL 2004	Vysoce výkonný termoplast	2	M6	13,5	18,5	19,1	28,5	6,5	18,6	42,6	47,1	65,2	74,8	10,5	20	15
06610-55-20616X15	řepkově žlutá RAL 1021	Vysoce výkonný termoplast	2	M6	13,5	18,5	19,1	28,5	6,5	18,6	42,6	47,1	65,2	74,8	10,5	20	15
06610-55-20684X15	bezpečnostní červená RAL 3020	Vysoce výkonný termoplast	2	M6	13,5	18,5	19,1	28,5	6,5	18,6	42,6	47,1	65,2	74,8	10,5	20	15
06610-55-20686X15	signální zelená RAL 6032	Vysoce výkonný termoplast	2	M6	13,5	18,5	19,1	28,5	6,5	18,6	42,6	47,1	65,2	74,8	10,5	20	15
06610-55-20687X15	bezpečnostní modrá RAL 5017	Vysoce výkonný termoplast	2	M6	13,5	18,5	19,1	28,5	6,5	18,6	42,6	47,1	65,2	74,8	10,5	20	15
06610-55-20688X15	světle šedá RAL 7035	Vysoce výkonný termoplast	2	M6	13,5	18,5	19,1	28,5	6,5	18,6	42,6	47,1	65,2	74,8	10,5	20	15
06610-55-2061X20	tmavošedá RAL 7021	Vysoce výkonný termoplast	2	M6	13,5	18,5	19,1	28,5	6,5	18,6	42,6	47,1	65,2	74,8	10,5	20	20
06610-55-2062X20	čistě oranžová RAL 2004	Vysoce výkonný termoplast	2	M6	13,5	18,5	19,1	28,5	6,5	18,6	42,6	47,1	65,2	74,8	10,5	20	20
06610-55-20616X20	řepkově žlutá RAL 1021	Vysoce výkonný termoplast	2	M6	13,5	18,5	19,1	28,5	6,5	18,6	42,6	47,1	65,2	74,8	10,5	20	20
06610-55-20684X20	bezpečnostní červená RAL 3020	Vysoce výkonný termoplast	2	M6	13,5	18,5	19,1	28,5	6,5	18,6	42,6	47,1	65,2	74,8	10,5	20	20
06610-55-20686X20	signální zelená RAL 6032	Vysoce výkonný termoplast	2	M6	13,5	18,5	19,1	28,5	6,5	18,6	42,6	47,1	65,2	74,8	10,5	20	20
06610-55-20687X20	bezpečnostní modrá RAL 5017	Vysoce výkonný termoplast	2	M6	13,5	18,5	19,1	28,5	6,5	18,6	42,6	47,1	65,2	74,8	10,5	20	20
06610-55-20688X20	světle šedá RAL 7035	Vysoce výkonný termoplast	2	M6	13,5	18,5	19,1	28,5	6,5	18,6	42,6	47,1	65,2	74,8	10,5	20	20
06610-55-2061X25	tmavošedá RAL 7021	Vysoce výkonný termoplast	2	M6	13,5	18,5	19,1	28,5	6,5	18,6	42,6	47,1	65,2	74,8	10,5	20	25
06610-55-2062X25	čistě oranžová RAL 2004	Vysoce výkonný termoplast	2	M6	13,5	18,5	19,1	28,5	6,5	18,6	42,6	47,1	65,2	74,8	10,5	20	25
06610-55-20616X25	řepkově žlutá RAL 1021	Vysoce výkonný termoplast	2	M6	13,5	18,5	19,1	28,5	6,5	18,6	42,6	47,1	65,2	74,8	10,5	20	25
06610-55-20684X25	bezpečnostní červená RAL 3020	Vysoce výkonný termoplast	2	M6	13,5	18,5	19,1	28,5	6,5	18,6	42,6	47,1	65,2	74,8	10,5	20	25
06610-55-20686X25	signální zelená RAL 6032	Vysoce výkonný termoplast	2	M6	13,5	18,5	19,1	28,5	6,5	18,6	42,6	47,1	65,2	74,8	10,5	20	25
06610-55-20687X25	bezpečnostní modrá RAL 5017	Vysoce výkonný termoplast	2	M6	13,5	18,5	19,1	28,5	6,5	18,6	42,6	47,1	65,2	74,8	10,5	20	25
06610-55-20688X25	světle šedá RAL 7035	Vysoce výkonný termoplast	2	M6	13,5	18,5	19,1	28,5	6,5	18,6	42,6	47,1	65,2	74,8	10,5	20	25
06610-55-2061X30	tmavošedá RAL 7021	Vysoce výkonný termoplast	2	M6	13,5	18,5	19,1	28,5	6,5	18,6	42,6	47,1	65,2	74,8	10,5	20	30
06610-55-2062X30	čistě oranžová RAL 2004	Vysoce výkonný termoplast	2	M6	13,5	18,5	19,1	28,5	6,5	18,6	42,6	47,1	65,2	74,8	10,5	20	30
06610-55-20616X30	řepkově žlutá RAL 1021	Vysoce výkonný termoplast	2	M6	13,5	18,5	19,1	28,5	6,5	18,6	42,6	47,1	65,2	74,8	10,5	20	30
06610-55-20684X30	bezpečnostní červená RAL 3020	Vysoce výkonný termoplast	2	M6	13,5	18,5	19,1	28,5	6,5	18,6	42,6	47,1	65,2	74,8	10,5	20	30
06610-55-20686X30	signální zelená RAL 6032	Vysoce výkonný termoplast	2	M6	13,5	18,5	19,1	28,5	6,5	18,6	42,6	47,1	65,2	74,8	10,5	20	30
06610-55-20687X30	bezpečnostní modrá RAL 5017	Vysoce výkonný termoplast	2	M6	13,5	18,5	19,1	28,5	6,5	18,6	42,6	47,1	65,2	74,8	10,5	20	30
06610-55-20688X30	světle šedá RAL 7035	Vysoce výkonný termoplast	2	M6	13,5	18,5	19,1	28,5	6,5	18,6	42,6	47,1	65,2	74,8	10,5	20	30
06610-55-2061X35	tmavošedá RAL 7021	Vysoce výkonný termoplast	2	M6	13,5	18,5	19,1	28,5	6,5	18,6	42,6	47,1	65,2	74,8	10,5	20	35
06610-55-2062X35	čistě oranžová RAL 2004	Vysoce výkonný termoplast	2	M6	13,5	18,5	19,1	28,5	6,5	18,6	42,6	47,1	65,2	74,8	10,5	20	35
06610-55-20616X35	řepkově žlutá RAL 1021	Vysoce výkonný termoplast	2	M6	13,5	18,5	19,1	28,5	6,5	18,6	42,6	47,1	65,2	74,8	10,5	20	35
06610-55-20684X35	bezpečnostní červená RAL 3020	Vysoce výkonný termoplast	2	M6	13,5	18,5	19,1	28,5	6,5	18,6	42,6	47,1	65,2	74,8	10,5	20	35
06610-55-20686X35	signální zelená RAL 6032	Vysoce výkonný termoplast	2	M6	13,5	18,5	19,1	28,5	6,5	18,6	42,6	47,1	65,2	74,8	10,5	20	35
06610-55-20687X35	bezpečnostní modrá RAL 5017	Vysoce výkonný termoplast	2	M6	13,5	18,5	19,1	28,5	6,5	18,6	42,6	47,1	65,2	74,8	10,5	20	35
06610-55-20688X35	světle šedá RAL 7035	Vysoce výkonný termoplast	2	M6	13,5	18,5	19,1	28,5	6,5	18,6	42,6	47,1	65,2	74,8	10,5	20	35

06610-55 Upínací páky z plastu s vnějším závitem, ocelové části modře pasivované

norelem

Přehled zboží

Objednací číslo	Barva základního tělesa	Materiál základní těleso	Velikost	X	D	D1	D2	H	H1	H2	H3	H4	A	A1	B	Počet zubů	L
06610-55-2061X40	tmavošedá RAL 7021	Vysoce výkonný termoplast	2	M6	13,5	18,5	19,1	28,5	6,5	18,6	42,6	47,1	65,2	74,8	10,5	20	40
06610-55-2062X40	čistě oranžová RAL 2004	Vysoce výkonný termoplast	2	M6	13,5	18,5	19,1	28,5	6,5	18,6	42,6	47,1	65,2	74,8	10,5	20	40
06610-55-20616X40	řepkově žlutá RAL 1021	Vysoce výkonný termoplast	2	M6	13,5	18,5	19,1	28,5	6,5	18,6	42,6	47,1	65,2	74,8	10,5	20	40
06610-55-20684X40	bezpečnostní červená RAL 3020	Vysoce výkonný termoplast	2	M6	13,5	18,5	19,1	28,5	6,5	18,6	42,6	47,1	65,2	74,8	10,5	20	40
06610-55-20686X40	signální zelená RAL 6032	Vysoce výkonný termoplast	2	M6	13,5	18,5	19,1	28,5	6,5	18,6	42,6	47,1	65,2	74,8	10,5	20	40
06610-55-20687X40	bezpečnostní modrá RAL 5017	Vysoce výkonný termoplast	2	M6	13,5	18,5	19,1	28,5	6,5	18,6	42,6	47,1	65,2	74,8	10,5	20	40
06610-55-20688X40	světle šedá RAL 7035	Vysoce výkonný termoplast	2	M6	13,5	18,5	19,1	28,5	6,5	18,6	42,6	47,1	65,2	74,8	10,5	20	40
06610-55-2061X45	tmavošedá RAL 7021	Vysoce výkonný termoplast	2	M6	13,5	18,5	19,1	28,5	6,5	18,6	42,6	47,1	65,2	74,8	10,5	20	45
06610-55-2062X45	čistě oranžová RAL 2004	Vysoce výkonný termoplast	2	M6	13,5	18,5	19,1	28,5	6,5	18,6	42,6	47,1	65,2	74,8	10,5	20	45
06610-55-20616X45	řepkově žlutá RAL 1021	Vysoce výkonný termoplast	2	M6	13,5	18,5	19,1	28,5	6,5	18,6	42,6	47,1	65,2	74,8	10,5	20	45
06610-55-20684X45	bezpečnostní červená RAL 3020	Vysoce výkonný termoplast	2	M6	13,5	18,5	19,1	28,5	6,5	18,6	42,6	47,1	65,2	74,8	10,5	20	45
06610-55-20686X45	signální zelená RAL 6032	Vysoce výkonný termoplast	2	M6	13,5	18,5	19,1	28,5	6,5	18,6	42,6	47,1	65,2	74,8	10,5	20	45
06610-55-20687X45	bezpečnostní modrá RAL 5017	Vysoce výkonný termoplast	2	M6	13,5	18,5	19,1	28,5	6,5	18,6	42,6	47,1	65,2	74,8	10,5	20	45
06610-55-20688X45	světle šedá RAL 7035	Vysoce výkonný termoplast	2	M6	13,5	18,5	19,1	28,5	6,5	18,6	42,6	47,1	65,2	74,8	10,5	20	45
06610-55-2061X50	tmavošedá RAL 7021	Vysoce výkonný termoplast	2	M6	13,5	18,5	19,1	28,5	6,5	18,6	42,6	47,1	65,2	74,8	10,5	20	50
06610-55-2062X50	čistě oranžová RAL 2004	Vysoce výkonný termoplast	2	M6	13,5	18,5	19,1	28,5	6,5	18,6	42,6	47,1	65,2	74,8	10,5	20	50
06610-55-20616X50	řepkově žlutá RAL 1021	Vysoce výkonný termoplast	2	M6	13,5	18,5	19,1	28,5	6,5	18,6	42,6	47,1	65,2	74,8	10,5	20	50
06610-55-20684X50	bezpečnostní červená RAL 3020	Vysoce výkonný termoplast	2	M6	13,5	18,5	19,1	28,5	6,5	18,6	42,6	47,1	65,2	74,8	10,5	20	50
06610-55-20686X50	signální zelená RAL 6032	Vysoce výkonný termoplast	2	M6	13,5	18,5	19,1	28,5	6,5	18,6	42,6	47,1	65,2	74,8	10,5	20	50
06610-55-20687X50	bezpečnostní modrá RAL 5017	Vysoce výkonný termoplast	2	M6	13,5	18,5	19,1	28,5	6,5	18,6	42,6	47,1	65,2	74,8	10,5	20	50
06610-55-20688X50	světle šedá RAL 7035	Vysoce výkonný termoplast	2	M6	13,5	18,5	19,1	28,5	6,5	18,6	42,6	47,1	65,2	74,8	10,5	20	50
06610-55-2061X55	tmavošedá RAL 7021	Vysoce výkonný termoplast	2	M6	13,5	18,5	19,1	28,5	6,5	18,6	42,6	47,1	65,2	74,8	10,5	20	55
06610-55-2062X55	čistě oranžová RAL 2004	Vysoce výkonný termoplast	2	M6	13,5	18,5	19,1	28,5	6,5	18,6	42,6	47,1	65,2	74,8	10,5	20	55
06610-55-20616X55	řepkově žlutá RAL 1021	Vysoce výkonný termoplast	2	M6	13,5	18,5	19,1	28,5	6,5	18,6	42,6	47,1	65,2	74,8	10,5	20	55
06610-55-20684X55	bezpečnostní červená RAL 3020	Vysoce výkonný termoplast	2	M6	13,5	18,5	19,1	28,5	6,5	18,6	42,6	47,1	65,2	74,8	10,5	20	55
06610-55-20686X55	signální zelená RAL 6032	Vysoce výkonný termoplast	2	M6	13,5	18,5	19,1	28,5	6,5	18,6	42,6	47,1	65,2	74,8	10,5	20	55
06610-55-20687X55	bezpečnostní modrá RAL 5017	Vysoce výkonný termoplast	2	M6	13,5	18,5	19,1	28,5	6,5	18,6	42,6	47,1	65,2	74,8	10,5	20	55
06610-55-20688X55	světle šedá RAL 7035	Vysoce výkonný termoplast	2	M6	13,5	18,5	19,1	28,5	6,5	18,6	42,6	47,1	65,2	74,8	10,5	20	55
06610-55-2061X60	tmavošedá RAL 7021	Vysoce výkonný termoplast	2	M6	13,5	18,5	19,1	28,5	6,5	18,6	42,6	47,1	65,2	74,8	10,5	20	60
06610-55-2062X60	čistě oranžová RAL 2004	Vysoce výkonný termoplast	2	M6	13,5	18,5	19,1	28,5	6,5	18,6	42,6	47,1	65,2	74,8	10,5	20	60
06610-55-20616X60	řepkově žlutá RAL 1021	Vysoce výkonný termoplast	2	M6	13,5	18,5	19,1	28,5	6,5	18,6	42,6	47,1	65,2	74,8	10,5	20	60
06610-55-20684X60	bezpečnostní červená RAL 3020	Vysoce výkonný termoplast	2	M6	13,5	18,5	19,1	28,5	6,5	18,6	42,6	47,1	65,2	74,8	10,5	20	60
06610-55-20686X60	signální zelená RAL 6032	Vysoce výkonný termoplast	2	M6	13,5	18,5	19,1	28,5	6,5	18,6	42,6	47,1	65,2	74,8	10,5	20	60
06610-55-20687X60	bezpečnostní modrá RAL 5017	Vysoce výkonný termoplast	2	M6	13,5	18,5	19,1	28,5	6,5	18,6	42,6	47,1	65,2	74,8	10,5	20	60
06610-55-20688X60	světle šedá RAL 7035	Vysoce výkonný termoplast	2	M6	13,5	18,5	19,1	28,5	6,5	18,6	42,6	47,1	65,2	74,8	10,5	20	60
06610-55-2081X15	tmavošedá RAL 7021	Vysoce výkonný termoplast	2	M8	13,5	18,5	19,1	28,5	6,5	18,6	42,6	47,1	65,2	74,8	10,5	20	15
06610-55-2082X15	čistě oranžová RAL 2004	Vysoce výkonný termoplast	2	M8	13,5	18,5	19,1	28,5	6,5	18,6	42,6	47,1	65,2	74,8	10,5	20	15
06610-55-20816X15	řepkově žlutá RAL 1021	Vysoce výkonný termoplast	2	M8	13,5	18,5	19,1	28,5	6,5	18,6	42,6	47,1	65,2	74,8	10,5	20	15
06610-55-20884X15	bezpečnostní červená RAL 3020	Vysoce výkonný termoplast	2	M8	13,5	18,5	19,1	28,5	6,5	18,6	42,6	47,1	65,2	74,8	10,5	20	15
06610-55-20886X15	signální zelená RAL 6032	Vysoce výkonný termoplast	2	M8	13,5	18,5	19,1	28,5	6,5	18,6	42,6	47,1	65,2	74,8	10,5	20	15
06610-55-20887X15	bezpečnostní modrá RAL 5017	Vysoce výkonný termoplast	2	M8	13,5	18,5	19,1	28,5	6,5	18,6	42,6	47,1	65,2	74,8	10,5	20	15
06610-55-20888X15	světle šedá RAL 7035	Vysoce výkonný termoplast	2	M8	13,5	18,5	19,1	28,5	6,5	18,6	42,6	47,1	65,2	74,8	10,5	20	15
06610-55-2081X20	tmavošedá RAL 7021	Vysoce výkonný termoplast	2	M8	13,5	18,5	19,1	28,5	6,5	18,6	42,6	47,1	65,2	74,8	10,5	20	20
06610-55-2082X20	čistě oranžová RAL 2004	Vysoce výkonný termoplast	2	M8	13,5	18,5	19,1	28,5	6,5	18,6	42,6	47,1	65,2	74,8	10,5	20	20
06610-55-20816X20	řepkově žlutá RAL 1021	Vysoce výkonný termoplast	2	M8	13,5	18,5	19,1	28,5	6,5	18,6	42,6	47,1	65,2	74,8	10,5	20	20
06610-55-20884X20	bezpečnostní červená RAL 3020	Vysoce výkonný termoplast	2	M8	13,5	18,5	19,1	28,5	6,5	18,6	42,6	47,1	65,2	74,8	10,5	20	20
06610-55-20886X20	signální zelená RAL 6032	Vysoce výkonný termoplast	2	M8	13,5	18,5	19,1	28,5	6,5	18,6	42,6	47,1	65,2	74,8	10,5	20	20
06610-55-20887X20	bezpečnostní modrá RAL 5017	Vysoce výkonný termoplast	2	M8	13,5	18,5	19,1	28,5	6,5	18,6	42,6	47,1	65,2	74,8	10,5	20	20
06610-55-20888X20	světle šedá RAL 7035	Vysoce výkonný termoplast	2	M8	13,5	18,5	19,1	28,5	6,5	18,6	42,6	47,1	65,2	74,8	10,5	20	20
06610-55-2081X25	tmavošedá RAL 7021	Vysoce výkonný termoplast	2	M8	13,5	18,5	19,1	28,5	6,5	18,6	42,6	47,1	65,2	74,8	10,5	20	25
06610-55-2082X25	čistě oranžová RAL 2004	Vysoce výkonný termoplast	2	M8	13,5	18,5	19,1	28,5	6,5	18,6	42,6	47,1	65,2	74,8	10,5	20	25
06610-55-20816X25	řepkově žlutá RAL 1021	Vysoce výkonný termoplast	2	M8	13,5	18,5	19,1	28,5	6,5	18,6	42,6	47,1	65,2	74,8	10,5	20	25
06610-55-20884X25	bezpečnostní červená RAL 3020	Vysoce výkonný termoplast	2	M8	13,5	18,5	19,1	28,5	6,5	18,6	42,6	47,1	65,2	74,8	10,5	20	25
06610-55-20886X25	signální zelená RAL 6032	Vysoce výkonný termoplast	2	M8	13,5	18,5	19,1	28,5	6,5	18,6	42,6	47,1	65,2	74,8	10,5	20	25
06610-55-20887X25	bezpečnostní modrá RAL 5017	Vysoce výkonný termoplast	2	M8	13,5	18,5	19,1	28,5	6,5	18,6	42,6	47,1	65,2	74,8	10,5	20	25
06610-55-20888X25	světle šedá RAL 7035	Vysoce výkonný termoplast	2	M8	13,5	18,5	19,1	28,5	6,5	18,6	42,6	47,1	65,2	74,8	10,5	20	25
06610-55-2081X30	tmavošedá RAL 7021	Vysoce výkonný termoplast	2	M8	13,5	18,5	19,1	28,5	6,5	18,6	42,6	47,1	65,2	74,8	10,5	20	30
06610-55-2082X30	čistě oranžová RAL 2004	Vysoce výkonný termoplast	2	M8	13,5	18,5	19,1	28,5	6,5	18,6	42,6	47,1	65,2	74,8	10,5	20	30
06610-55-20816X30	řepkově žlutá RAL 1021	Vysoce výkonný termoplast	2	M8	13,5	18,5	19,1	28,5	6,5	18,6	42,6	47,1	65,2	74,8	10,5	20	30
06610-55-20884X30	bezpečnostní červená RAL 3020	Vysoce výkonný termoplast	2	M8	13,5	18,5	19,1	28,5	6,5	18,6	42,6	47,1	65,2	74,8	10,5	20	30
06610-55-20886X30	signální zelená RAL 6032	Vysoce výkonný termoplast	2	M8	13,5	18,5	19,1	28,5	6,5	18,6	42,6	47,1	65,2	74,8	10,5	20	30
06610-55-20887X30	bezpečnostní modrá RAL 5017	Vysoce výkonný termoplast	2	M8	13,5	18,5	19,1	28,5	6,5	18,6	42,6	47,1	65,2	74,8	10,5	20	30
06610-55-20888X30	světle šedá RAL 7035	Vysoce výkonný termoplast	2	M8	13,5	18,5	19,1	28,5	6,5	18,6	42,6	47,1	65,2	74,8	10,5	20	30
06610-55-2081X35	tmavošedá RAL 7021	Vysoce výkonný termoplast	2	M8	13,5	18,5	19,1	28,5	6,5	18,6	42,6	47,1	65,2	74,8	10,5	20	35

06610-55 Upínací páky z plastu s vnějším závitem, ocelové části modře pasivované

norelem

Přehled zboží

Objednací číslo	Barva základního tělesa	Materiál základní těleso	Velikost	X	D	D1	D2	H	H1	H2	H3	H4	A	A1	B	Počet zubů	L
06610-55-2082X35	čistě oranžová RAL 2004	Vysoce výkonný termoplast	2	M8	13,5	18,5	19,1	28,5	6,5	18,6	42,6	47,1	65,2	74,8	10,5	20	35
06610-55-20816X35	řepkově žlutá RAL 1021	Vysoce výkonný termoplast	2	M8	13,5	18,5	19,1	28,5	6,5	18,6	42,6	47,1	65,2	74,8	10,5	20	35
06610-55-20884X35	bezpečnostní červená RAL 3020	Vysoce výkonný termoplast	2	M8	13,5	18,5	19,1	28,5	6,5	18,6	42,6	47,1	65,2	74,8	10,5	20	35
06610-55-20886X35	signální zelená RAL 6032	Vysoce výkonný termoplast	2	M8	13,5	18,5	19,1	28,5	6,5	18,6	42,6	47,1	65,2	74,8	10,5	20	35
06610-55-20887X35	bezpečnostní modrá RAL 5017	Vysoce výkonný termoplast	2	M8	13,5	18,5	19,1	28,5	6,5	18,6	42,6	47,1	65,2	74,8	10,5	20	35
06610-55-20888X35	světle šedá RAL 7035	Vysoce výkonný termoplast	2	M8	13,5	18,5	19,1	28,5	6,5	18,6	42,6	47,1	65,2	74,8	10,5	20	35
06610-55-2081X40	tmavošedá RAL 7021	Vysoce výkonný termoplast	2	M8	13,5	18,5	19,1	28,5	6,5	18,6	42,6	47,1	65,2	74,8	10,5	20	40
06610-55-2082X40	čistě oranžová RAL 2004	Vysoce výkonný termoplast	2	M8	13,5	18,5	19,1	28,5	6,5	18,6	42,6	47,1	65,2	74,8	10,5	20	40
06610-55-20816X40	řepkově žlutá RAL 1021	Vysoce výkonný termoplast	2	M8	13,5	18,5	19,1	28,5	6,5	18,6	42,6	47,1	65,2	74,8	10,5	20	40
06610-55-20884X40	bezpečnostní červená RAL 3020	Vysoce výkonný termoplast	2	M8	13,5	18,5	19,1	28,5	6,5	18,6	42,6	47,1	65,2	74,8	10,5	20	40
06610-55-20886X40	signální zelená RAL 6032	Vysoce výkonný termoplast	2	M8	13,5	18,5	19,1	28,5	6,5	18,6	42,6	47,1	65,2	74,8	10,5	20	40
06610-55-20887X40	bezpečnostní modrá RAL 5017	Vysoce výkonný termoplast	2	M8	13,5	18,5	19,1	28,5	6,5	18,6	42,6	47,1	65,2	74,8	10,5	20	40
06610-55-20888X40	světle šedá RAL 7035	Vysoce výkonný termoplast	2	M8	13,5	18,5	19,1	28,5	6,5	18,6	42,6	47,1	65,2	74,8	10,5	20	40
06610-55-2081X45	tmavošedá RAL 7021	Vysoce výkonný termoplast	2	M8	13,5	18,5	19,1	28,5	6,5	18,6	42,6	47,1	65,2	74,8	10,5	20	45
06610-55-2082X45	čistě oranžová RAL 2004	Vysoce výkonný termoplast	2	M8	13,5	18,5	19,1	28,5	6,5	18,6	42,6	47,1	65,2	74,8	10,5	20	45
06610-55-20816X45	řepkově žlutá RAL 1021	Vysoce výkonný termoplast	2	M8	13,5	18,5	19,1	28,5	6,5	18,6	42,6	47,1	65,2	74,8	10,5	20	45
06610-55-20884X45	bezpečnostní červená RAL 3020	Vysoce výkonný termoplast	2	M8	13,5	18,5	19,1	28,5	6,5	18,6	42,6	47,1	65,2	74,8	10,5	20	45
06610-55-20886X45	signální zelená RAL 6032	Vysoce výkonný termoplast	2	M8	13,5	18,5	19,1	28,5	6,5	18,6	42,6	47,1	65,2	74,8	10,5	20	45
06610-55-20887X45	bezpečnostní modrá RAL 5017	Vysoce výkonný termoplast	2	M8	13,5	18,5	19,1	28,5	6,5	18,6	42,6	47,1	65,2	74,8	10,5	20	45
06610-55-20888X45	světle šedá RAL 7035	Vysoce výkonný termoplast	2	M8	13,5	18,5	19,1	28,5	6,5	18,6	42,6	47,1	65,2	74,8	10,5	20	45
06610-55-2081X50	tmavošedá RAL 7021	Vysoce výkonný termoplast	2	M8	13,5	18,5	19,1	28,5	6,5	18,6	42,6	47,1	65,2	74,8	10,5	20	50
06610-55-2082X50	čistě oranžová RAL 2004	Vysoce výkonný termoplast	2	M8	13,5	18,5	19,1	28,5	6,5	18,6	42,6	47,1	65,2	74,8	10,5	20	50
06610-55-20816X50	řepkově žlutá RAL 1021	Vysoce výkonný termoplast	2	M8	13,5	18,5	19,1	28,5	6,5	18,6	42,6	47,1	65,2	74,8	10,5	20	50
06610-55-20884X50	bezpečnostní červená RAL 3020	Vysoce výkonný termoplast	2	M8	13,5	18,5	19,1	28,5	6,5	18,6	42,6	47,1	65,2	74,8	10,5	20	50
06610-55-20886X50	signální zelená RAL 6032	Vysoce výkonný termoplast	2	M8	13,5	18,5	19,1	28,5	6,5	18,6	42,6	47,1	65,2	74,8	10,5	20	50
06610-55-20887X50	bezpečnostní modrá RAL 5017	Vysoce výkonný termoplast	2	M8	13,5	18,5	19,1	28,5	6,5	18,6	42,6	47,1	65,2	74,8	10,5	20	50
06610-55-20888X50	světle šedá RAL 7035	Vysoce výkonný termoplast	2	M8	13,5	18,5	19,1	28,5	6,5	18,6	42,6	47,1	65,2	74,8	10,5	20	50
06610-55-2081X55	tmavošedá RAL 7021	Vysoce výkonný termoplast	2	M8	13,5	18,5	19,1	28,5	6,5	18,6	42,6	47,1	65,2	74,8	10,5	20	55
06610-55-2082X55	čistě oranžová RAL 2004	Vysoce výkonný termoplast	2	M8	13,5	18,5	19,1	28,5	6,5	18,6	42,6	47,1	65,2	74,8	10,5	20	55
06610-55-20816X55	řepkově žlutá RAL 1021	Vysoce výkonný termoplast	2	M8	13,5	18,5	19,1	28,5	6,5	18,6	42,6	47,1	65,2	74,8	10,5	20	55
06610-55-20884X55	bezpečnostní červená RAL 3020	Vysoce výkonný termoplast	2	M8	13,5	18,5	19,1	28,5	6,5	18,6	42,6	47,1	65,2	74,8	10,5	20	55
06610-55-20886X55	signální zelená RAL 6032	Vysoce výkonný termoplast	2	M8	13,5	18,5	19,1	28,5	6,5	18,6	42,6	47,1	65,2	74,8	10,5	20	55
06610-55-20887X55	bezpečnostní modrá RAL 5017	Vysoce výkonný termoplast	2	M8	13,5	18,5	19,1	28,5	6,5	18,6	42,6	47,1	65,2	74,8	10,5	20	55
06610-55-20888X55	světle šedá RAL 7035	Vysoce výkonný termoplast	2	M8	13,5	18,5	19,1	28,5	6,5	18,6	42,6	47,1	65,2	74,8	10,5	20	55
06610-55-2081X60	tmavošedá RAL 7021	Vysoce výkonný termoplast	2	M8	13,5	18,5	19,1	28,5	6,5	18,6	42,6	47,1	65,2	74,8	10,5	20	60
06610-55-2082X60	čistě oranžová RAL 2004	Vysoce výkonný termoplast	2	M8	13,5	18,5	19,1	28,5	6,5	18,6	42,6	47,1	65,2	74,8	10,5	20	60
06610-55-20816X60	řepkově žlutá RAL 1021	Vysoce výkonný termoplast	2	M8	13,5	18,5	19,1	28,5	6,5	18,6	42,6	47,1	65,2	74,8	10,5	20	60
06610-55-20884X60	bezpečnostní červená RAL 3020	Vysoce výkonný termoplast	2	M8	13,5	18,5	19,1	28,5	6,5	18,6	42,6	47,1	65,2	74,8	10,5	20	60
06610-55-20886X60	signální zelená RAL 6032	Vysoce výkonný termoplast	2	M8	13,5	18,5	19,1	28,5	6,5	18,6	42,6	47,1	65,2	74,8	10,5	20	60
06610-55-20887X60	bezpečnostní modrá RAL 5017	Vysoce výkonný termoplast	2	M8	13,5	18,5	19,1	28,5	6,5	18,6	42,6	47,1	65,2	74,8	10,5	20	60
06610-55-20888X60	světle šedá RAL 7035	Vysoce výkonný termoplast	2	M8	13,5	18,5	19,1	28,5	6,5	18,6	42,6	47,1	65,2	74,8	10,5	20	60
06610-55-2101X15	tmavošedá RAL 7021	Vysoce výkonný termoplast	2	M10	13,5	18,5	19,1	28,5	6,5	18,6	42,6	47,1	65,2	74,8	10,5	20	15
06610-55-2102X15	čistě oranžová RAL 2004	Vysoce výkonný termoplast	2	M10	13,5	18,5	19,1	28,5	6,5	18,6	42,6	47,1	65,2	74,8	10,5	20	15
06610-55-21016X15	řepkově žlutá RAL 1021	Vysoce výkonný termoplast	2	M10	13,5	18,5	19,1	28,5	6,5	18,6	42,6	47,1	65,2	74,8	10,5	20	15
06610-55-21084X15	bezpečnostní červená RAL 3020	Vysoce výkonný termoplast	2	M10	13,5	18,5	19,1	28,5	6,5	18,6	42,6	47,1	65,2	74,8	10,5	20	15
06610-55-21086X15	signální zelená RAL 6032	Vysoce výkonný termoplast	2	M10	13,5	18,5	19,1	28,5	6,5	18,6	42,6	47,1	65,2	74,8	10,5	20	15
06610-55-21087X15	bezpečnostní modrá RAL 5017	Vysoce výkonný termoplast	2	M10	13,5	18,5	19,1	28,5	6,5	18,6	42,6	47,1	65,2	74,8	10,5	20	15
06610-55-21088X15	světle šedá RAL 7035	Vysoce výkonný termoplast	2	M10	13,5	18,5	19,1	28,5	6,5	18,6	42,6	47,1	65,2	74,8	10,5	20	15
06610-55-2101X20	tmavošedá RAL 7021	Vysoce výkonný termoplast	2	M10	13,5	18,5	19,1	28,5	6,5	18,6	42,6	47,1	65,2	74,8	10,5	20	20
06610-55-2102X20	čistě oranžová RAL 2004	Vysoce výkonný termoplast	2	M10	13,5	18,5	19,1	28,5	6,5	18,6	42,6	47,1	65,2	74,8	10,5	20	20
06610-55-21016X20	řepkově žlutá RAL 1021	Vysoce výkonný termoplast	2	M10	13,5	18,5	19,1	28,5	6,5	18,6	42,6	47,1	65,2	74,8	10,5	20	20
06610-55-21084X20	bezpečnostní červená RAL 3020	Vysoce výkonný termoplast	2	M10	13,5	18,5	19,1	28,5	6,5	18,6	42,6	47,1	65,2	74,8	10,5	20	20
06610-55-21086X20	signální zelená RAL 6032	Vysoce výkonný termoplast	2	M10	13,5	18,5	19,1	28,5	6,5	18,6	42,6	47,1	65,2	74,8	10,5	20	20
06610-55-21087X20	bezpečnostní modrá RAL 5017	Vysoce výkonný termoplast	2	M10	13,5	18,5	19,1	28,5	6,5	18,6	42,6	47,1	65,2	74,8	10,5	20	20
06610-55-21088X20	světle šedá RAL 7035	Vysoce výkonný termoplast	2	M10	13,5	18,5	19,1	28,5	6,5	18,6	42,6	47,1	65,2	74,8	10,5	20	20
06610-55-2101X25	tmavošedá RAL 7021	Vysoce výkonný termoplast	2	M10	13,5	18,5	19,1	28,5	6,5	18,6	42,6	47,1	65,2	74,8	10,5	20	25
06610-55-2102X25	čistě oranžová RAL 2004	Vysoce výkonný termoplast	2	M10	13,5	18,5	19,1	28,5	6,5	18,6	42,6	47,1	65,2	74,8	10,5	20	25
06610-55-21016X25	řepkově žlutá RAL 1021	Vysoce výkonný termoplast	2	M10	13,5	18,5	19,1	28,5	6,5	18,6	42,6	47,1	65,2	74,8	10,5	20	25
06610-55-21084X25	bezpečnostní červená RAL 3020	Vysoce výkonný termoplast	2	M10	13,5	18,5	19,1	28,5	6,5	18,6	42,6	47,1	65,2	74,8	10,5	20	25
06610-55-21086X25	signální zelená RAL 6032	Vysoce výkonný termoplast	2	M10	13,5	18,5	19,1	28,5	6,5	18,6	42,6	47,1	65,2	74,8	10,5	20	25
06610-55-21087X25	bezpečnostní modrá RAL 5017	Vysoce výkonný termoplast	2	M10	13,5	18,5	19,1	28,5	6,5	18,6	42,6	47,1	65,2	74,8	10,5	20	25
06610-55-21088X25	světle šedá RAL 7035	Vysoce výkonný termoplast	2	M10	13,5	18,5	19,1	28,5	6,5	18,6	42,6	47,1	65,2	74,8	10,5	20	25
06610-55-2101X30	tmavošedá RAL 7021	Vysoce výkonný termoplast	2	M10	13,5	18,5	19,1	28,5	6,5	18,6	42,6	47,1	65,2	74,8	10,5	20	30
06610-55-2102X30	čistě oranžová RAL 2004	Vysoce výkonný termoplast	2	M10	13,5	18,5	19,1	28,5	6,5	18,6	42,6	47,1	65,2	74,8	10,5	20	30

06610-55 Upínací páky z plastu s vnějším závitem, ocelové části modře pasivované

norelem

Přehled zboží

Objednací číslo	Barva základního tělesa	Materiál základní těleso	Velikost	X	D	D1	D2	H	H1	H2	H3	H4	A	A1	B	Počet zubů	L
06610-55-21016X30	řepkově žlutá RAL 1021	Vysoce výkonný termoplast	2	M10	13,5	18,5	19,1	28,5	6,5	18,6	42,6	47,1	65,2	74,8	10,5	20	30
06610-55-21084X30	bezpečnostní červená RAL 3020	Vysoce výkonný termoplast	2	M10	13,5	18,5	19,1	28,5	6,5	18,6	42,6	47,1	65,2	74,8	10,5	20	30
06610-55-21086X30	signální zelená RAL 6032	Vysoce výkonný termoplast	2	M10	13,5	18,5	19,1	28,5	6,5	18,6	42,6	47,1	65,2	74,8	10,5	20	30
06610-55-21087X30	bezpečnostní modrá RAL 5017	Vysoce výkonný termoplast	2	M10	13,5	18,5	19,1	28,5	6,5	18,6	42,6	47,1	65,2	74,8	10,5	20	30
06610-55-21088X30	světle šedá RAL 7035	Vysoce výkonný termoplast	2	M10	13,5	18,5	19,1	28,5	6,5	18,6	42,6	47,1	65,2	74,8	10,5	20	30
06610-55-2101X35	tmavošedá RAL 7021	Vysoce výkonný termoplast	2	M10	13,5	18,5	19,1	28,5	6,5	18,6	42,6	47,1	65,2	74,8	10,5	20	35
06610-55-2102X35	čistě oranžová RAL 2004	Vysoce výkonný termoplast	2	M10	13,5	18,5	19,1	28,5	6,5	18,6	42,6	47,1	65,2	74,8	10,5	20	35
06610-55-21016X35	řepkově žlutá RAL 1021	Vysoce výkonný termoplast	2	M10	13,5	18,5	19,1	28,5	6,5	18,6	42,6	47,1	65,2	74,8	10,5	20	35
06610-55-21084X35	bezpečnostní červená RAL 3020	Vysoce výkonný termoplast	2	M10	13,5	18,5	19,1	28,5	6,5	18,6	42,6	47,1	65,2	74,8	10,5	20	35
06610-55-21086X35	signální zelená RAL 6032	Vysoce výkonný termoplast	2	M10	13,5	18,5	19,1	28,5	6,5	18,6	42,6	47,1	65,2	74,8	10,5	20	35
06610-55-21087X35	bezpečnostní modrá RAL 5017	Vysoce výkonný termoplast	2	M10	13,5	18,5	19,1	28,5	6,5	18,6	42,6	47,1	65,2	74,8	10,5	20	35
06610-55-21088X35	světle šedá RAL 7035	Vysoce výkonný termoplast	2	M10	13,5	18,5	19,1	28,5	6,5	18,6	42,6	47,1	65,2	74,8	10,5	20	35
06610-55-2101X40	tmavošedá RAL 7021	Vysoce výkonný termoplast	2	M10	13,5	18,5	19,1	28,5	6,5	18,6	42,6	47,1	65,2	74,8	10,5	20	40
06610-55-2102X40	čistě oranžová RAL 2004	Vysoce výkonný termoplast	2	M10	13,5	18,5	19,1	28,5	6,5	18,6	42,6	47,1	65,2	74,8	10,5	20	40
06610-55-21016X40	řepkově žlutá RAL 1021	Vysoce výkonný termoplast	2	M10	13,5	18,5	19,1	28,5	6,5	18,6	42,6	47,1	65,2	74,8	10,5	20	40
06610-55-21084X40	bezpečnostní červená RAL 3020	Vysoce výkonný termoplast	2	M10	13,5	18,5	19,1	28,5	6,5	18,6	42,6	47,1	65,2	74,8	10,5	20	40
06610-55-21086X40	signální zelená RAL 6032	Vysoce výkonný termoplast	2	M10	13,5	18,5	19,1	28,5	6,5	18,6	42,6	47,1	65,2	74,8	10,5	20	40
06610-55-21087X40	bezpečnostní modrá RAL 5017	Vysoce výkonný termoplast	2	M10	13,5	18,5	19,1	28,5	6,5	18,6	42,6	47,1	65,2	74,8	10,5	20	40
06610-55-21088X40	světle šedá RAL 7035	Vysoce výkonný termoplast	2	M10	13,5	18,5	19,1	28,5	6,5	18,6	42,6	47,1	65,2	74,8	10,5	20	40
06610-55-2101X45	tmavošedá RAL 7021	Vysoce výkonný termoplast	2	M10	13,5	18,5	19,1	28,5	6,5	18,6	42,6	47,1	65,2	74,8	10,5	20	45
06610-55-2102X45	čistě oranžová RAL 2004	Vysoce výkonný termoplast	2	M10	13,5	18,5	19,1	28,5	6,5	18,6	42,6	47,1	65,2	74,8	10,5	20	45
06610-55-21016X45	řepkově žlutá RAL 1021	Vysoce výkonný termoplast	2	M10	13,5	18,5	19,1	28,5	6,5	18,6	42,6	47,1	65,2	74,8	10,5	20	45
06610-55-21084X45	bezpečnostní červená RAL 3020	Vysoce výkonný termoplast	2	M10	13,5	18,5	19,1	28,5	6,5	18,6	42,6	47,1	65,2	74,8	10,5	20	45
06610-55-21086X45	signální zelená RAL 6032	Vysoce výkonný termoplast	2	M10	13,5	18,5	19,1	28,5	6,5	18,6	42,6	47,1	65,2	74,8	10,5	20	45
06610-55-21087X45	bezpečnostní modrá RAL 5017	Vysoce výkonný termoplast	2	M10	13,5	18,5	19,1	28,5	6,5	18,6	42,6	47,1	65,2	74,8	10,5	20	45
06610-55-21088X45	světle šedá RAL 7035	Vysoce výkonný termoplast	2	M10	13,5	18,5	19,1	28,5	6,5	18,6	42,6	47,1	65,2	74,8	10,5	20	45
06610-55-2101X50	tmavošedá RAL 7021	Vysoce výkonný termoplast	2	M10	13,5	18,5	19,1	28,5	6,5	18,6	42,6	47,1	65,2	74,8	10,5	20	50
06610-55-2102X50	čistě oranžová RAL 2004	Vysoce výkonný termoplast	2	M10	13,5	18,5	19,1	28,5	6,5	18,6	42,6	47,1	65,2	74,8	10,5	20	50
06610-55-21016X50	řepkově žlutá RAL 1021	Vysoce výkonný termoplast	2	M10	13,5	18,5	19,1	28,5	6,5	18,6	42,6	47,1	65,2	74,8	10,5	20	50
06610-55-21084X50	bezpečnostní červená RAL 3020	Vysoce výkonný termoplast	2	M10	13,5	18,5	19,1	28,5	6,5	18,6	42,6	47,1	65,2	74,8	10,5	20	50
06610-55-21086X50	signální zelená RAL 6032	Vysoce výkonný termoplast	2	M10	13,5	18,5	19,1	28,5	6,5	18,6	42,6	47,1	65,2	74,8	10,5	20	50
06610-55-21087X50	bezpečnostní modrá RAL 5017	Vysoce výkonný termoplast	2	M10	13,5	18,5	19,1	28,5	6,5	18,6	42,6	47,1	65,2	74,8	10,5	20	50
06610-55-21088X50	světle šedá RAL 7035	Vysoce výkonný termoplast	2	M10	13,5	18,5	19,1	28,5	6,5	18,6	42,6	47,1	65,2	74,8	10,5	20	50
06610-55-2101X55	tmavošedá RAL 7021	Vysoce výkonný termoplast	2	M10	13,5	18,5	19,1	28,5	6,5	18,6	42,6	47,1	65,2	74,8	10,5	20	55
06610-55-2102X55	čistě oranžová RAL 2004	Vysoce výkonný termoplast	2	M10	13,5	18,5	19,1	28,5	6,5	18,6	42,6	47,1	65,2	74,8	10,5	20	55
06610-55-21016X55	řepkově žlutá RAL 1021	Vysoce výkonný termoplast	2	M10	13,5	18,5	19,1	28,5	6,5	18,6	42,6	47,1	65,2	74,8	10,5	20	55
06610-55-21084X55	bezpečnostní červená RAL 3020	Vysoce výkonný termoplast	2	M10	13,5	18,5	19,1	28,5	6,5	18,6	42,6	47,1	65,2	74,8	10,5	20	55
06610-55-21086X55	signální zelená RAL 6032	Vysoce výkonný termoplast	2	M10	13,5	18,5	19,1	28,5	6,5	18,6	42,6	47,1	65,2	74,8	10,5	20	55
06610-55-21087X55	bezpečnostní modrá RAL 5017	Vysoce výkonný termoplast	2	M10	13,5	18,5	19,1	28,5	6,5	18,6	42,6	47,1	65,2	74,8	10,5	20	55
06610-55-21088X55	světle šedá RAL 7035	Vysoce výkonný termoplast	2	M10	13,5	18,5	19,1	28,5	6,5	18,6	42,6	47,1	65,2	74,8	10,5	20	55
06610-55-2101X60	tmavošedá RAL 7021	Vysoce výkonný termoplast	2	M10	13,5	18,5	19,1	28,5	6,5	18,6	42,6	47,1	65,2	74,8	10,5	20	60
06610-55-2102X60	čistě oranžová RAL 2004	Vysoce výkonný termoplast	2	M10	13,5	18,5	19,1	28,5	6,5	18,6	42,6	47,1	65,2	74,8	10,5	20	60
06610-55-21016X60	řepkově žlutá RAL 1021	Vysoce výkonný termoplast	2	M10	13,5	18,5	19,1	28,5	6,5	18,6	42,6	47,1	65,2	74,8	10,5	20	60
06610-55-21084X60	bezpečnostní červená RAL 3020	Vysoce výkonný termoplast	2	M10	13,5	18,5	19,1	28,5	6,5	18,6	42,6	47,1	65,2	74,8	10,5	20	60
06610-55-21086X60	signální zelená RAL 6032	Vysoce výkonný termoplast	2	M10	13,5	18,5	19,1	28,5	6,5	18,6	42,6	47,1	65,2	74,8	10,5	20	60
06610-55-21087X60	bezpečnostní modrá RAL 5017	Vysoce výkonný termoplast	2	M10	13,5	18,5	19,1	28,5	6,5	18,6	42,6	47,1	65,2	74,8	10,5	20	60
06610-55-21088X60	světle šedá RAL 7035	Vysoce výkonný termoplast	2	M10	13,5	18,5	19,1	28,5	6,5	18,6	42,6	47,1	65,2	74,8	10,5	20	60
06610-55-3081X15	tmavošedá RAL 7021	Vysoce výkonný termoplast	3	M8	16	21,2	21,9	37	10	24	54	59,2	80,2	91,1	11,5	22	15
06610-55-3082X15	čistě oranžová RAL 2004	Vysoce výkonný termoplast	3	M8	16	21,2	21,9	37	10	24	54	59,2	80,2	91,1	11,5	22	15
06610-55-30816X15	řepkově žlutá RAL 1021	Vysoce výkonný termoplast	3	M8	16	21,2	21,9	37	10	24	54	59,2	80,2	91,1	11,5	22	15
06610-55-30884X15	bezpečnostní červená RAL 3020	Vysoce výkonný termoplast	3	M8	16	21,2	21,9	37	10	24	54	59,2	80,2	91,1	11,5	22	15
06610-55-30886X15	signální zelená RAL 6032	Vysoce výkonný termoplast	3	M8	16	21,2	21,9	37	10	24	54	59,2	80,2	91,1	11,5	22	15
06610-55-30887X15	bezpečnostní modrá RAL 5017	Vysoce výkonný termoplast	3	M8	16	21,2	21,9	37	10	24	54	59,2	80,2	91,1	11,5	22	15
06610-55-30888X15	světle šedá RAL 7035	Vysoce výkonný termoplast	3	M8	16	21,2	21,9	37	10	24	54	59,2	80,2	91,1	11,5	22	15
06610-55-3081X20	tmavošedá RAL 7021	Vysoce výkonný termoplast	3	M8	16	21,2	21,9	37	10	24	54	59,2	80,2	91,1	11,5	22	20
06610-55-3082X20	čistě oranžová RAL 2004	Vysoce výkonný termoplast	3	M8	16	21,2	21,9	37	10	24	54	59,2	80,2	91,1	11,5	22	20
06610-55-30816X20	řepkově žlutá RAL 1021	Vysoce výkonný termoplast	3	M8	16	21,2	21,9	37	10	24	54	59,2	80,2	91,1	11,5	22	20
06610-55-30884X20	bezpečnostní červená RAL 3020	Vysoce výkonný termoplast	3	M8	16	21,2	21,9	37	10	24	54	59,2	80,2	91,1	11,5	22	20
06610-55-30886X20	signální zelená RAL 6032	Vysoce výkonný termoplast	3	M8	16	21,2	21,9	37	10	24	54	59,2	80,2	91,1	11,5	22	20
06610-55-30887X20	bezpečnostní modrá RAL 5017	Vysoce výkonný termoplast	3	M8	16	21,2	21,9	37	10	24	54	59,2	80,2	91,1	11,5	22	20
06610-55-30888X20	světle šedá RAL 7035	Vysoce výkonný termoplast	3	M8	16	21,2	21,9	37	10	24	54	59,2	80,2	91,1	11,5	22	20
06610-55-3081X25	tmavošedá RAL 7021	Vysoce výkonný termoplast	3	M8	16	21,2	21,9	37	10	24	54	59,2	80,2	91,1	11,5	22	25
06610-55-3082X25	čistě oranžová RAL 2004	Vysoce výkonný termoplast	3	M8	16	21,2	21,9	37	10	24	54	59,2	80,2	91,1	11,5	22	25
06610-55-30816X25	řepkově žlutá RAL 1021	Vysoce výkonný termoplast	3	M8	16	21,2	21,9	37	10	24	54	59,2	80,2	91,1	11,5	22	25

06610-55 Upínací páky z plastu s vnějším závitem, ocelové části modře pasivované

norelem

Přehled zboží

Objednací číslo	Barva základního tělesa	Materiál základní těleso	Velikost	X	D	D1	D2	H	H1	H2	H3	H4	A	A1	B	Počet zubů	L
06610-55-30884X25	bezpečnostní červená RAL 3020	Vysoce výkonný termoplast	3	M8	16	21,2	21,9	37	10	24	54	59,2	80,2	91,1	11,5	22	25
06610-55-30886X25	signální zelená RAL 6032	Vysoce výkonný termoplast	3	M8	16	21,2	21,9	37	10	24	54	59,2	80,2	91,1	11,5	22	25
06610-55-30887X25	bezpečnostní modrá RAL 5017	Vysoce výkonný termoplast	3	M8	16	21,2	21,9	37	10	24	54	59,2	80,2	91,1	11,5	22	25
06610-55-30888X25	světle šedá RAL 7035	Vysoce výkonný termoplast	3	M8	16	21,2	21,9	37	10	24	54	59,2	80,2	91,1	11,5	22	25
06610-55-3081X30	tmavošedá RAL 7021	Vysoce výkonný termoplast	3	M8	16	21,2	21,9	37	10	24	54	59,2	80,2	91,1	11,5	22	30
06610-55-3082X30	čistě oranžová RAL 2004	Vysoce výkonný termoplast	3	M8	16	21,2	21,9	37	10	24	54	59,2	80,2	91,1	11,5	22	30
06610-55-30816X30	řepkově žlutá RAL 1021	Vysoce výkonný termoplast	3	M8	16	21,2	21,9	37	10	24	54	59,2	80,2	91,1	11,5	22	30
06610-55-30884X30	bezpečnostní červená RAL 3020	Vysoce výkonný termoplast	3	M8	16	21,2	21,9	37	10	24	54	59,2	80,2	91,1	11,5	22	30
06610-55-30886X30	signální zelená RAL 6032	Vysoce výkonný termoplast	3	M8	16	21,2	21,9	37	10	24	54	59,2	80,2	91,1	11,5	22	30
06610-55-30887X30	bezpečnostní modrá RAL 5017	Vysoce výkonný termoplast	3	M8	16	21,2	21,9	37	10	24	54	59,2	80,2	91,1	11,5	22	30
06610-55-30888X30	světle šedá RAL 7035	Vysoce výkonný termoplast	3	M8	16	21,2	21,9	37	10	24	54	59,2	80,2	91,1	11,5	22	30
06610-55-3081X35	tmavošedá RAL 7021	Vysoce výkonný termoplast	3	M8	16	21,2	21,9	37	10	24	54	59,2	80,2	91,1	11,5	22	35
06610-55-3082X35	čistě oranžová RAL 2004	Vysoce výkonný termoplast	3	M8	16	21,2	21,9	37	10	24	54	59,2	80,2	91,1	11,5	22	35
06610-55-30816X35	řepkově žlutá RAL 1021	Vysoce výkonný termoplast	3	M8	16	21,2	21,9	37	10	24	54	59,2	80,2	91,1	11,5	22	35
06610-55-30884X35	bezpečnostní červená RAL 3020	Vysoce výkonný termoplast	3	M8	16	21,2	21,9	37	10	24	54	59,2	80,2	91,1	11,5	22	35
06610-55-30886X35	signální zelená RAL 6032	Vysoce výkonný termoplast	3	M8	16	21,2	21,9	37	10	24	54	59,2	80,2	91,1	11,5	22	35
06610-55-30887X35	bezpečnostní modrá RAL 5017	Vysoce výkonný termoplast	3	M8	16	21,2	21,9	37	10	24	54	59,2	80,2	91,1	11,5	22	35
06610-55-30888X35	světle šedá RAL 7035	Vysoce výkonný termoplast	3	M8	16	21,2	21,9	37	10	24	54	59,2	80,2	91,1	11,5	22	35
06610-55-3081X40	tmavošedá RAL 7021	Vysoce výkonný termoplast	3	M8	16	21,2	21,9	37	10	24	54	59,2	80,2	91,1	11,5	22	40
06610-55-3082X40	čistě oranžová RAL 2004	Vysoce výkonný termoplast	3	M8	16	21,2	21,9	37	10	24	54	59,2	80,2	91,1	11,5	22	40
06610-55-30816X40	řepkově žlutá RAL 1021	Vysoce výkonný termoplast	3	M8	16	21,2	21,9	37	10	24	54	59,2	80,2	91,1	11,5	22	40
06610-55-30884X40	bezpečnostní červená RAL 3020	Vysoce výkonný termoplast	3	M8	16	21,2	21,9	37	10	24	54	59,2	80,2	91,1	11,5	22	40
06610-55-30886X40	signální zelená RAL 6032	Vysoce výkonný termoplast	3	M8	16	21,2	21,9	37	10	24	54	59,2	80,2	91,1	11,5	22	40
06610-55-30887X40	bezpečnostní modrá RAL 5017	Vysoce výkonný termoplast	3	M8	16	21,2	21,9	37	10	24	54	59,2	80,2	91,1	11,5	22	40
06610-55-30888X40	světle šedá RAL 7035	Vysoce výkonný termoplast	3	M8	16	21,2	21,9	37	10	24	54	59,2	80,2	91,1	11,5	22	40
06610-55-3081X45	tmavošedá RAL 7021	Vysoce výkonný termoplast	3	M8	16	21,2	21,9	37	10	24	54	59,2	80,2	91,1	11,5	22	45
06610-55-3082X45	čistě oranžová RAL 2004	Vysoce výkonný termoplast	3	M8	16	21,2	21,9	37	10	24	54	59,2	80,2	91,1	11,5	22	45
06610-55-30816X45	řepkově žlutá RAL 1021	Vysoce výkonný termoplast	3	M8	16	21,2	21,9	37	10	24	54	59,2	80,2	91,1	11,5	22	45
06610-55-30884X45	bezpečnostní červená RAL 3020	Vysoce výkonný termoplast	3	M8	16	21,2	21,9	37	10	24	54	59,2	80,2	91,1	11,5	22	45
06610-55-30886X45	signální zelená RAL 6032	Vysoce výkonný termoplast	3	M8	16	21,2	21,9	37	10	24	54	59,2	80,2	91,1	11,5	22	45
06610-55-30887X45	bezpečnostní modrá RAL 5017	Vysoce výkonný termoplast	3	M8	16	21,2	21,9	37	10	24	54	59,2	80,2	91,1	11,5	22	45
06610-55-30888X45	světle šedá RAL 7035	Vysoce výkonný termoplast	3	M8	16	21,2	21,9	37	10	24	54	59,2	80,2	91,1	11,5	22	45
06610-55-3081X50	tmavošedá RAL 7021	Vysoce výkonný termoplast	3	M8	16	21,2	21,9	37	10	24	54	59,2	80,2	91,1	11,5	22	50
06610-55-3082X50	čistě oranžová RAL 2004	Vysoce výkonný termoplast	3	M8	16	21,2	21,9	37	10	24	54	59,2	80,2	91,1	11,5	22	50
06610-55-30816X50	řepkově žlutá RAL 1021	Vysoce výkonný termoplast	3	M8	16	21,2	21,9	37	10	24	54	59,2	80,2	91,1	11,5	22	50
06610-55-30884X50	bezpečnostní červená RAL 3020	Vysoce výkonný termoplast	3	M8	16	21,2	21,9	37	10	24	54	59,2	80,2	91,1	11,5	22	50
06610-55-30886X50	signální zelená RAL 6032	Vysoce výkonný termoplast	3	M8	16	21,2	21,9	37	10	24	54	59,2	80,2	91,1	11,5	22	50
06610-55-30887X50	bezpečnostní modrá RAL 5017	Vysoce výkonný termoplast	3	M8	16	21,2	21,9	37	10	24	54	59,2	80,2	91,1	11,5	22	50
06610-55-30888X50	světle šedá RAL 7035	Vysoce výkonný termoplast	3	M8	16	21,2	21,9	37	10	24	54	59,2	80,2	91,1	11,5	22	50
06610-55-3081X55	tmavošedá RAL 7021	Vysoce výkonný termoplast	3	M8	16	21,2	21,9	37	10	24	54	59,2	80,2	91,1	11,5	22	55
06610-55-3082X55	čistě oranžová RAL 2004	Vysoce výkonný termoplast	3	M8	16	21,2	21,9	37	10	24	54	59,2	80,2	91,1	11,5	22	55
06610-55-30816X55	řepkově žlutá RAL 1021	Vysoce výkonný termoplast	3	M8	16	21,2	21,9	37	10	24	54	59,2	80,2	91,1	11,5	22	55
06610-55-30884X55	bezpečnostní červená RAL 3020	Vysoce výkonný termoplast	3	M8	16	21,2	21,9	37	10	24	54	59,2	80,2	91,1	11,5	22	55
06610-55-30886X55	signální zelená RAL 6032	Vysoce výkonný termoplast	3	M8	16	21,2	21,9	37	10	24	54	59,2	80,2	91,1	11,5	22	55
06610-55-30887X55	bezpečnostní modrá RAL 5017	Vysoce výkonný termoplast	3	M8	16	21,2	21,9	37	10	24	54	59,2	80,2	91,1	11,5	22	55
06610-55-30888X55	světle šedá RAL 7035	Vysoce výkonný termoplast	3	M8	16	21,2	21,9	37	10	24	54	59,2	80,2	91,1	11,5	22	55
06610-55-3081X60	tmavošedá RAL 7021	Vysoce výkonný termoplast	3	M8	16	21,2	21,9	37	10	24	54	59,2	80,2	91,1	11,5	22	60
06610-55-3082X60	čistě oranžová RAL 2004	Vysoce výkonný termoplast	3	M8	16	21,2	21,9	37	10	24	54	59,2	80,2	91,1	11,5	22	60
06610-55-30816X60	řepkově žlutá RAL 1021	Vysoce výkonný termoplast	3	M8	16	21,2	21,9	37	10	24	54	59,2	80,2	91,1	11,5	22	60
06610-55-30884X60	bezpečnostní červená RAL 3020	Vysoce výkonný termoplast	3	M8	16	21,2	21,9	37	10	24	54	59,2	80,2	91,1	11,5	22	60
06610-55-30886X60	signální zelená RAL 6032	Vysoce výkonný termoplast	3	M8	16	21,2	21,9	37	10	24	54	59,2	80,2	91,1	11,5	22	60
06610-55-30887X60	bezpečnostní modrá RAL 5017	Vysoce výkonný termoplast	3	M8	16	21,2	21,9	37	10	24	54	59,2	80,2	91,1	11,5	22	60
06610-55-30888X60	světle šedá RAL 7035	Vysoce výkonný termoplast	3	M8	16	21,2	21,9	37	10	24	54	59,2	80,2	91,1	11,5	22	60
06610-55-3101X15	tmavošedá RAL 7021	Vysoce výkonný termoplast	3	M10	16	21,2	21,9	37	10	24	54	59,2	80,2	91,1	11,5	22	15
06610-55-3102X15	čistě oranžová RAL 2004	Vysoce výkonný termoplast	3	M10	16	21,2	21,9	37	10	24	54	59,2	80,2	91,1	11,5	22	15
06610-55-31016X15	řepkově žlutá RAL 1021	Vysoce výkonný termoplast	3	M10	16	21,2	21,9	37	10	24	54	59,2	80,2	91,1	11,5	22	15
06610-55-31084X15	bezpečnostní červená RAL 3020	Vysoce výkonný termoplast	3	M10	16	21,2	21,9	37	10	24	54	59,2	80,2	91,1	11,5	22	15
06610-55-31086X15	signální zelená RAL 6032	Vysoce výkonný termoplast	3	M10	16	21,2	21,9	37	10	24	54	59,2	80,2	91,1	11,5	22	15
06610-55-31087X15	bezpečnostní modrá RAL 5017	Vysoce výkonný termoplast	3	M10	16	21,2	21,9	37	10	24	54	59,2	80,2	91,1	11,5	22	15
06610-55-31088X15	světle šedá RAL 7035	Vysoce výkonný termoplast	3	M10	16	21,2	21,9	37	10	24	54	59,2	80,2	91,1	11,5	22	15
06610-55-3101X20	tmavošedá RAL 7021	Vysoce výkonný termoplast	3	M10	16	21,2	21,9	37	10	24	54	59,2	80,2	91,1	11,5	22	20
06610-55-3102X20	čistě oranžová RAL 2004	Vysoce výkonný termoplast	3	M10	16	21,2	21,9	37	10	24	54	59,2	80,2	91,1	11,5	22	20
06610-55-31016X20	řepkově žlutá RAL 1021	Vysoce výkonný termoplast	3	M10	16	21,2	21,9	37	10	24	54	59,2	80,2	91,1	11,5	22	20
06610-55-31084X20	bezpečnostní červená RAL 3020	Vysoce výkonný termoplast	3	M10	16	21,2	21,9	37	10	24	54	59,2	80,2	91,1	11,5	22	20

06610-55 Upínací páky z plastu s vnějším závitem, ocelové části modře pasivované

norelem

Přehled zboží

Objednací číslo	Barva základního tělesa	Materiál základní těleso	Velikost	X	D	D1	D2	H	H1	H2	H3	H4	A	A1	B	Počet zubů	L
06610-55-31086X20	signální zelená RAL 6032	Vysoce výkonný termoplast	3	M10	16	21,2	21,9	37	10	24	54	59,2	80,2	91,1	11,5	22	20
06610-55-31087X20	bezpečnostní modrá RAL 5017	Vysoce výkonný termoplast	3	M10	16	21,2	21,9	37	10	24	54	59,2	80,2	91,1	11,5	22	20
06610-55-31088X20	světle šedá RAL 7035	Vysoce výkonný termoplast	3	M10	16	21,2	21,9	37	10	24	54	59,2	80,2	91,1	11,5	22	20
06610-55-3101X25	tmavošedá RAL 7021	Vysoce výkonný termoplast	3	M10	16	21,2	21,9	37	10	24	54	59,2	80,2	91,1	11,5	22	25
06610-55-3102X25	čistě oranžová RAL 2004	Vysoce výkonný termoplast	3	M10	16	21,2	21,9	37	10	24	54	59,2	80,2	91,1	11,5	22	25
06610-55-31016X25	řepkově žlutá RAL 1021	Vysoce výkonný termoplast	3	M10	16	21,2	21,9	37	10	24	54	59,2	80,2	91,1	11,5	22	25
06610-55-31084X25	bezpečnostní červená RAL 3020	Vysoce výkonný termoplast	3	M10	16	21,2	21,9	37	10	24	54	59,2	80,2	91,1	11,5	22	25
06610-55-31086X25	signální zelená RAL 6032	Vysoce výkonný termoplast	3	M10	16	21,2	21,9	37	10	24	54	59,2	80,2	91,1	11,5	22	25
06610-55-31087X25	bezpečnostní modrá RAL 5017	Vysoce výkonný termoplast	3	M10	16	21,2	21,9	37	10	24	54	59,2	80,2	91,1	11,5	22	25
06610-55-31088X25	světle šedá RAL 7035	Vysoce výkonný termoplast	3	M10	16	21,2	21,9	37	10	24	54	59,2	80,2	91,1	11,5	22	25
06610-55-3101X30	tmavošedá RAL 7021	Vysoce výkonný termoplast	3	M10	16	21,2	21,9	37	10	24	54	59,2	80,2	91,1	11,5	22	30
06610-55-3102X30	čistě oranžová RAL 2004	Vysoce výkonný termoplast	3	M10	16	21,2	21,9	37	10	24	54	59,2	80,2	91,1	11,5	22	30
06610-55-31016X30	řepkově žlutá RAL 1021	Vysoce výkonný termoplast	3	M10	16	21,2	21,9	37	10	24	54	59,2	80,2	91,1	11,5	22	30
06610-55-31084X30	bezpečnostní červená RAL 3020	Vysoce výkonný termoplast	3	M10	16	21,2	21,9	37	10	24	54	59,2	80,2	91,1	11,5	22	30
06610-55-31086X30	signální zelená RAL 6032	Vysoce výkonný termoplast	3	M10	16	21,2	21,9	37	10	24	54	59,2	80,2	91,1	11,5	22	30
06610-55-31087X30	bezpečnostní modrá RAL 5017	Vysoce výkonný termoplast	3	M10	16	21,2	21,9	37	10	24	54	59,2	80,2	91,1	11,5	22	30
06610-55-31088X30	světle šedá RAL 7035	Vysoce výkonný termoplast	3	M10	16	21,2	21,9	37	10	24	54	59,2	80,2	91,1	11,5	22	30
06610-55-3101X35	tmavošedá RAL 7021	Vysoce výkonný termoplast	3	M10	16	21,2	21,9	37	10	24	54	59,2	80,2	91,1	11,5	22	35
06610-55-3102X35	čistě oranžová RAL 2004	Vysoce výkonný termoplast	3	M10	16	21,2	21,9	37	10	24	54	59,2	80,2	91,1	11,5	22	35
06610-55-31016X35	řepkově žlutá RAL 1021	Vysoce výkonný termoplast	3	M10	16	21,2	21,9	37	10	24	54	59,2	80,2	91,1	11,5	22	35
06610-55-31084X35	bezpečnostní červená RAL 3020	Vysoce výkonný termoplast	3	M10	16	21,2	21,9	37	10	24	54	59,2	80,2	91,1	11,5	22	35
06610-55-31086X35	signální zelená RAL 6032	Vysoce výkonný termoplast	3	M10	16	21,2	21,9	37	10	24	54	59,2	80,2	91,1	11,5	22	35
06610-55-31087X35	bezpečnostní modrá RAL 5017	Vysoce výkonný termoplast	3	M10	16	21,2	21,9	37	10	24	54	59,2	80,2	91,1	11,5	22	35
06610-55-31088X35	světle šedá RAL 7035	Vysoce výkonný termoplast	3	M10	16	21,2	21,9	37	10	24	54	59,2	80,2	91,1	11,5	22	35
06610-55-3101X40	tmavošedá RAL 7021	Vysoce výkonný termoplast	3	M10	16	21,2	21,9	37	10	24	54	59,2	80,2	91,1	11,5	22	40
06610-55-3102X40	čistě oranžová RAL 2004	Vysoce výkonný termoplast	3	M10	16	21,2	21,9	37	10	24	54	59,2	80,2	91,1	11,5	22	40
06610-55-31016X40	řepkově žlutá RAL 1021	Vysoce výkonný termoplast	3	M10	16	21,2	21,9	37	10	24	54	59,2	80,2	91,1	11,5	22	40
06610-55-31084X40	bezpečnostní červená RAL 3020	Vysoce výkonný termoplast	3	M10	16	21,2	21,9	37	10	24	54	59,2	80,2	91,1	11,5	22	40
06610-55-31086X40	signální zelená RAL 6032	Vysoce výkonný termoplast	3	M10	16	21,2	21,9	37	10	24	54	59,2	80,2	91,1	11,5	22	40
06610-55-31087X40	bezpečnostní modrá RAL 5017	Vysoce výkonný termoplast	3	M10	16	21,2	21,9	37	10	24	54	59,2	80,2	91,1	11,5	22	40
06610-55-31088X40	světle šedá RAL 7035	Vysoce výkonný termoplast	3	M10	16	21,2	21,9	37	10	24	54	59,2	80,2	91,1	11,5	22	40
06610-55-3101X45	tmavošedá RAL 7021	Vysoce výkonný termoplast	3	M10	16	21,2	21,9	37	10	24	54	59,2	80,2	91,1	11,5	22	45
06610-55-3102X45	čistě oranžová RAL 2004	Vysoce výkonný termoplast	3	M10	16	21,2	21,9	37	10	24	54	59,2	80,2	91,1	11,5	22	45
06610-55-31016X45	řepkově žlutá RAL 1021	Vysoce výkonný termoplast	3	M10	16	21,2	21,9	37	10	24	54	59,2	80,2	91,1	11,5	22	45
06610-55-31084X45	bezpečnostní červená RAL 3020	Vysoce výkonný termoplast	3	M10	16	21,2	21,9	37	10	24	54	59,2	80,2	91,1	11,5	22	45
06610-55-31086X45	signální zelená RAL 6032	Vysoce výkonný termoplast	3	M10	16	21,2	21,9	37	10	24	54	59,2	80,2	91,1	11,5	22	45
06610-55-31087X45	bezpečnostní modrá RAL 5017	Vysoce výkonný termoplast	3	M10	16	21,2	21,9	37	10	24	54	59,2	80,2	91,1	11,5	22	45
06610-55-31088X45	světle šedá RAL 7035	Vysoce výkonný termoplast	3	M10	16	21,2	21,9	37	10	24	54	59,2	80,2	91,1	11,5	22	45
06610-55-3101X50	tmavošedá RAL 7021	Vysoce výkonný termoplast	3	M10	16	21,2	21,9	37	10	24	54	59,2	80,2	91,1	11,5	22	50
06610-55-3102X50	čistě oranžová RAL 2004	Vysoce výkonný termoplast	3	M10	16	21,2	21,9	37	10	24	54	59,2	80,2	91,1	11,5	22	50
06610-55-31016X50	řepkově žlutá RAL 1021	Vysoce výkonný termoplast	3	M10	16	21,2	21,9	37	10	24	54	59,2	80,2	91,1	11,5	22	50
06610-55-31084X50	bezpečnostní červená RAL 3020	Vysoce výkonný termoplast	3	M10	16	21,2	21,9	37	10	24	54	59,2	80,2	91,1	11,5	22	50
06610-55-31086X50	signální zelená RAL 6032	Vysoce výkonný termoplast	3	M10	16	21,2	21,9	37	10	24	54	59,2	80,2	91,1	11,5	22	50
06610-55-31087X50	bezpečnostní modrá RAL 5017	Vysoce výkonný termoplast	3	M10	16	21,2	21,9	37	10	24	54	59,2	80,2	91,1	11,5	22	50
06610-55-31088X50	světle šedá RAL 7035	Vysoce výkonný termoplast	3	M10	16	21,2	21,9	37	10	24	54	59,2	80,2	91,1	11,5	22	50
06610-55-3101X55	tmavošedá RAL 7021	Vysoce výkonný termoplast	3	M10	16	21,2	21,9	37	10	24	54	59,2	80,2	91,1	11,5	22	55
06610-55-3102X55	čistě oranžová RAL 2004	Vysoce výkonný termoplast	3	M10	16	21,2	21,9	37	10	24	54	59,2	80,2	91,1	11,5	22	55
06610-55-31016X55	řepkově žlutá RAL 1021	Vysoce výkonný termoplast	3	M10	16	21,2	21,9	37	10	24	54	59,2	80,2	91,1	11,5	22	55
06610-55-31084X55	bezpečnostní červená RAL 3020	Vysoce výkonný termoplast	3	M10	16	21,2	21,9	37	10	24	54	59,2	80,2	91,1	11,5	22	55
06610-55-31086X55	signální zelená RAL 6032	Vysoce výkonný termoplast	3	M10	16	21,2	21,9	37	10	24	54	59,2	80,2	91,1	11,5	22	55
06610-55-31087X55	bezpečnostní modrá RAL 5017	Vysoce výkonný termoplast	3	M10	16	21,2	21,9	37	10	24	54	59,2	80,2	91,1	11,5	22	55
06610-55-31088X55	světle šedá RAL 7035	Vysoce výkonný termoplast	3	M10	16	21,2	21,9	37	10	24	54	59,2	80,2	91,1	11,5	22	55
06610-55-3101X60	tmavošedá RAL 7021	Vysoce výkonný termoplast	3	M10	16	21,2	21,9	37	10	24	54	59,2	80,2	91,1	11,5	22	60
06610-55-3102X60	čistě oranžová RAL 2004	Vysoce výkonný termoplast	3	M10	16	21,2	21,9	37	10	24	54	59,2	80,2	91,1	11,5	22	60
06610-55-31016X60	řepkově žlutá RAL 1021	Vysoce výkonný termoplast	3	M10	16	21,2	21,9	37	10	24	54	59,2	80,2	91,1	11,5	22	60
06610-55-31084X60	bezpečnostní červená RAL 3020	Vysoce výkonný termoplast	3	M10	16	21,2	21,9	37	10	24	54	59,2	80,2	91,1	11,5	22	60
06610-55-31086X60	signální zelená RAL 6032	Vysoce výkonný termoplast	3	M10	16	21,2	21,9	37	10	24	54	59,2	80,2	91,1	11,5	22	60
06610-55-31087X60	bezpečnostní modrá RAL 5017	Vysoce výkonný termoplast	3	M10	16	21,2	21,9	37	10	24	54	59,2	80,2	91,1	11,5	22	60
06610-55-31088X60	světle šedá RAL 7035	Vysoce výkonný termoplast	3	M10	16	21,2	21,9	37	10	24	54	59,2	80,2	91,1	11,5	22	60
06610-55-4101X20	tmavošedá RAL 7021	Vysoce výkonný termoplast	4	M10	19	26,2	27,1	43,1	10	27,8	62,4	68,1	96,8	110,3	14,1	24	20
06610-55-4102X20	čistě oranžová RAL 2004	Vysoce výkonný termoplast	4	M10	19	26,2	27,1	43,1	10	27,8	62,4	68,1	96,8	110,3	14,1	24	20
06610-55-41016X20	řepkově žlutá RAL 1021	Vysoce výkonný termoplast	4	M10	19	26,2	27,1	43,1	10	27,8	62,4	68,1	96,8	110,3	14,1	24	20
06610-55-41084X20	bezpečnostní červená RAL 3020	Vysoce výkonný termoplast	4	M10	19	26,2	27,1	43,1	10	27,8	62,4	68,1	96,8	110,3	14,1	24	20
06610-55-41086X20	signální zelená RAL 6032	Vysoce výkonný termoplast	4	M10	19	26,2	27,1	43,1	10	27,8	62,4	68,1	96,8	110,3	14,1	24	20

06610-55 Upínací páky z plastu s vnějším závitem, ocelové části modře pasivované

norelem

Přehled zboží

Objednací číslo	Barva základního tělesa	Materiál základní těleso	Velikost	X	D	D1	D2	H	H1	H2	H3	H4	A	A1	B	Počet zubů	L
06610-55-41087X20	bezpečnostní modrá RAL 5017	Vysoce výkonný termoplast	4	M10	19	26,2	27,1	43,1	10	27,8	62,4	68,1	96,8	110,3	14,1	24	20
06610-55-41088X20	světle šedá RAL 7035	Vysoce výkonný termoplast	4	M10	19	26,2	27,1	43,1	10	27,8	62,4	68,1	96,8	110,3	14,1	24	20
06610-55-4101X25	tmavošedá RAL 7021	Vysoce výkonný termoplast	4	M10	19	26,2	27,1	43,1	10	27,8	62,4	68,1	96,8	110,3	14,1	24	25
06610-55-4102X25	čistě oranžová RAL 2004	Vysoce výkonný termoplast	4	M10	19	26,2	27,1	43,1	10	27,8	62,4	68,1	96,8	110,3	14,1	24	25
06610-55-41016X25	řepkově žlutá RAL 1021	Vysoce výkonný termoplast	4	M10	19	26,2	27,1	43,1	10	27,8	62,4	68,1	96,8	110,3	14,1	24	25
06610-55-41084X25	bezpečnostní červená RAL 3020	Vysoce výkonný termoplast	4	M10	19	26,2	27,1	43,1	10	27,8	62,4	68,1	96,8	110,3	14,1	24	25
06610-55-41086X25	signální zelená RAL 6032	Vysoce výkonný termoplast	4	M10	19	26,2	27,1	43,1	10	27,8	62,4	68,1	96,8	110,3	14,1	24	25
06610-55-41087X25	bezpečnostní modrá RAL 5017	Vysoce výkonný termoplast	4	M10	19	26,2	27,1	43,1	10	27,8	62,4	68,1	96,8	110,3	14,1	24	25
06610-55-41088X25	světle šedá RAL 7035	Vysoce výkonný termoplast	4	M10	19	26,2	27,1	43,1	10	27,8	62,4	68,1	96,8	110,3	14,1	24	25
06610-55-4101X30	tmavošedá RAL 7021	Vysoce výkonný termoplast	4	M10	19	26,2	27,1	43,1	10	27,8	62,4	68,1	96,8	110,3	14,1	24	30
06610-55-4102X30	čistě oranžová RAL 2004	Vysoce výkonný termoplast	4	M10	19	26,2	27,1	43,1	10	27,8	62,4	68,1	96,8	110,3	14,1	24	30
06610-55-41016X30	řepkově žlutá RAL 1021	Vysoce výkonný termoplast	4	M10	19	26,2	27,1	43,1	10	27,8	62,4	68,1	96,8	110,3	14,1	24	30
06610-55-41084X30	bezpečnostní červená RAL 3020	Vysoce výkonný termoplast	4	M10	19	26,2	27,1	43,1	10	27,8	62,4	68,1	96,8	110,3	14,1	24	30
06610-55-41086X30	signální zelená RAL 6032	Vysoce výkonný termoplast	4	M10	19	26,2	27,1	43,1	10	27,8	62,4	68,1	96,8	110,3	14,1	24	30
06610-55-41087X30	bezpečnostní modrá RAL 5017	Vysoce výkonný termoplast	4	M10	19	26,2	27,1	43,1	10	27,8	62,4	68,1	96,8	110,3	14,1	24	30
06610-55-41088X30	světle šedá RAL 7035	Vysoce výkonný termoplast	4	M10	19	26,2	27,1	43,1	10	27,8	62,4	68,1	96,8	110,3	14,1	24	30
06610-55-4101X35	tmavošedá RAL 7021	Vysoce výkonný termoplast	4	M10	19	26,2	27,1	43,1	10	27,8	62,4	68,1	96,8	110,3	14,1	24	35
06610-55-4102X35	čistě oranžová RAL 2004	Vysoce výkonný termoplast	4	M10	19	26,2	27,1	43,1	10	27,8	62,4	68,1	96,8	110,3	14,1	24	35
06610-55-41016X35	řepkově žlutá RAL 1021	Vysoce výkonný termoplast	4	M10	19	26,2	27,1	43,1	10	27,8	62,4	68,1	96,8	110,3	14,1	24	35
06610-55-41084X35	bezpečnostní červená RAL 3020	Vysoce výkonný termoplast	4	M10	19	26,2	27,1	43,1	10	27,8	62,4	68,1	96,8	110,3	14,1	24	35
06610-55-41086X35	signální zelená RAL 6032	Vysoce výkonný termoplast	4	M10	19	26,2	27,1	43,1	10	27,8	62,4	68,1	96,8	110,3	14,1	24	35
06610-55-41087X35	bezpečnostní modrá RAL 5017	Vysoce výkonný termoplast	4	M10	19	26,2	27,1	43,1	10	27,8	62,4	68,1	96,8	110,3	14,1	24	35
06610-55-41088X35	světle šedá RAL 7035	Vysoce výkonný termoplast	4	M10	19	26,2	27,1	43,1	10	27,8	62,4	68,1	96,8	110,3	14,1	24	35
06610-55-4101X40	tmavošedá RAL 7021	Vysoce výkonný termoplast	4	M10	19	26,2	27,1	43,1	10	27,8	62,4	68,1	96,8	110,3	14,1	24	40
06610-55-4102X40	čistě oranžová RAL 2004	Vysoce výkonný termoplast	4	M10	19	26,2	27,1	43,1	10	27,8	62,4	68,1	96,8	110,3	14,1	24	40
06610-55-41016X40	řepkově žlutá RAL 1021	Vysoce výkonný termoplast	4	M10	19	26,2	27,1	43,1	10	27,8	62,4	68,1	96,8	110,3	14,1	24	40
06610-55-41084X40	bezpečnostní červená RAL 3020	Vysoce výkonný termoplast	4	M10	19	26,2	27,1	43,1	10	27,8	62,4	68,1	96,8	110,3	14,1	24	40
06610-55-41086X40	signální zelená RAL 6032	Vysoce výkonný termoplast	4	M10	19	26,2	27,1	43,1	10	27,8	62,4	68,1	96,8	110,3	14,1	24	40
06610-55-41087X40	bezpečnostní modrá RAL 5017	Vysoce výkonný termoplast	4	M10	19	26,2	27,1	43,1	10	27,8	62,4	68,1	96,8	110,3	14,1	24	40
06610-55-41088X40	světle šedá RAL 7035	Vysoce výkonný termoplast	4	M10	19	26,2	27,1	43,1	10	27,8	62,4	68,1	96,8	110,3	14,1	24	40
06610-55-4101X45	tmavošedá RAL 7021	Vysoce výkonný termoplast	4	M10	19	26,2	27,1	43,1	10	27,8	62,4	68,1	96,8	110,3	14,1	24	45
06610-55-4102X45	čistě oranžová RAL 2004	Vysoce výkonný termoplast	4	M10	19	26,2	27,1	43,1	10	27,8	62,4	68,1	96,8	110,3	14,1	24	45
06610-55-41016X45	řepkově žlutá RAL 1021	Vysoce výkonný termoplast	4	M10	19	26,2	27,1	43,1	10	27,8	62,4	68,1	96,8	110,3	14,1	24	45
06610-55-41084X45	bezpečnostní červená RAL 3020	Vysoce výkonný termoplast	4	M10	19	26,2	27,1	43,1	10	27,8	62,4	68,1	96,8	110,3	14,1	24	45
06610-55-41086X45	signální zelená RAL 6032	Vysoce výkonný termoplast	4	M10	19	26,2	27,1	43,1	10	27,8	62,4	68,1	96,8	110,3	14,1	24	45
06610-55-41087X45	bezpečnostní modrá RAL 5017	Vysoce výkonný termoplast	4	M10	19	26,2	27,1	43,1	10	27,8	62,4	68,1	96,8	110,3	14,1	24	45
06610-55-41088X45	světle šedá RAL 7035	Vysoce výkonný termoplast	4	M10	19	26,2	27,1	43,1	10	27,8	62,4	68,1	96,8	110,3	14,1	24	45
06610-55-4101X50	tmavošedá RAL 7021	Vysoce výkonný termoplast	4	M10	19	26,2	27,1	43,1	10	27,8	62,4	68,1	96,8	110,3	14,1	24	50
06610-55-4102X50	čistě oranžová RAL 2004	Vysoce výkonný termoplast	4	M10	19	26,2	27,1	43,1	10	27,8	62,4	68,1	96,8	110,3	14,1	24	50
06610-55-41016X50	řepkově žlutá RAL 1021	Vysoce výkonný termoplast	4	M10	19	26,2	27,1	43,1	10	27,8	62,4	68,1	96,8	110,3	14,1	24	50
06610-55-41084X50	bezpečnostní červená RAL 3020	Vysoce výkonný termoplast	4	M10	19	26,2	27,1	43,1	10	27,8	62,4	68,1	96,8	110,3	14,1	24	50
06610-55-41086X50	signální zelená RAL 6032	Vysoce výkonný termoplast	4	M10	19	26,2	27,1	43,1	10	27,8	62,4	68,1	96,8	110,3	14,1	24	50
06610-55-41087X50	bezpečnostní modrá RAL 5017	Vysoce výkonný termoplast	4	M10	19	26,2	27,1	43,1	10	27,8	62,4	68,1	96,8	110,3	14,1	24	50
06610-55-41088X50	světle šedá RAL 7035	Vysoce výkonný termoplast	4	M10	19	26,2	27,1	43,1	10	27,8	62,4	68,1	96,8	110,3	14,1	24	50
06610-55-4101X55	tmavošedá RAL 7021	Vysoce výkonný termoplast	4	M10	19	26,2	27,1	43,1	10	27,8	62,4	68,1	96,8	110,3	14,1	24	55
06610-55-4102X55	čistě oranžová RAL 2004	Vysoce výkonný termoplast	4	M10	19	26,2	27,1	43,1	10	27,8	62,4	68,1	96,8	110,3	14,1	24	55
06610-55-41016X55	řepkově žlutá RAL 1021	Vysoce výkonný termoplast	4	M10	19	26,2	27,1	43,1	10	27,8	62,4	68,1	96,8	110,3	14,1	24	55
06610-55-41084X55	bezpečnostní červená RAL 3020	Vysoce výkonný termoplast	4	M10	19	26,2	27,1	43,1	10	27,8	62,4	68,1	96,8	110,3	14,1	24	55
06610-55-41086X55	signální zelená RAL 6032	Vysoce výkonný termoplast	4	M10	19	26,2	27,1	43,1	10	27,8	62,4	68,1	96,8	110,3	14,1	24	55
06610-55-41087X55	bezpečnostní modrá RAL 5017	Vysoce výkonný termoplast	4	M10	19	26,2	27,1	43,1	10	27,8	62,4	68,1	96,8	110,3	14,1	24	55
06610-55-41088X55	světle šedá RAL 7035	Vysoce výkonný termoplast	4	M10	19	26,2	27,1	43,1	10	27,8	62,4	68,1	96,8	110,3	14,1	24	55
06610-55-4101X60	tmavošedá RAL 7021	Vysoce výkonný termoplast	4	M10	19	26,2	27,1	43,1	10	27,8	62,4	68,1	96,8	110,3	14,1	24	60
06610-55-4102X60	čistě oranžová RAL 2004	Vysoce výkonný termoplast	4	M10	19	26,2	27,1	43,1	10	27,8	62,4	68,1	96,8	110,3	14,1	24	60
06610-55-41016X60	řepkově žlutá RAL 1021	Vysoce výkonný termoplast	4	M10	19	26,2	27,1	43,1	10	27,8	62,4	68,1	96,8	110,3	14,1	24	60
06610-55-41084X60	bezpečnostní červená RAL 3020	Vysoce výkonný termoplast	4	M10	19	26,2	27,1	43,1	10	27,8	62,4	68,1	96,8	110,3	14,1	24	60
06610-55-41086X60	signální zelená RAL 6032	Vysoce výkonný termoplast	4	M10	19	26,2	27,1	43,1	10	27,8	62,4	68,1	96,8	110,3	14,1	24	60
06610-55-41087X60	bezpečnostní modrá RAL 5017	Vysoce výkonný termoplast	4	M10	19	26,2	27,1	43,1	10	27,8	62,4	68,1	96,8	110,3	14,1	24	60
06610-55-41088X60	světle šedá RAL 7035	Vysoce výkonný termoplast	4	M10	19	26,2	27,1	43,1	10	27,8	62,4	68,1	96,8	110,3	14,1	24	60
06610-55-4101X70	tmavošedá RAL 7021	Vysoce výkonný termoplast	4	M10	19	26,2	27,1	43,1	10	27,8	62,4	68,1	96,8	110,3	14,1	24	70
06610-55-4102X70	čistě oranžová RAL 2004	Vysoce výkonný termoplast	4	M10	19	26,2	27,1	43,1	10	27,8	62,4	68,1	96,8	110,3	14,1	24	70
06610-55-41016X70	řepkově žlutá RAL 1021	Vysoce výkonný termoplast	4	M10	19	26,2	27,1	43,1	10	27,8	62,4	68,1	96,8	110,3	14,1	24	70
06610-55-41084X70	bezpečnostní červená RAL 3020	Vysoce výkonný termoplast	4	M10	19	26,2	27,1	43,1	10	27,8	62,4	68,1	96,8	110,3	14,1	24	70
06610-55-41086X70	signální zelená RAL 6032	Vysoce výkonný termoplast	4	M10	19	26,2	27,1	43,1	10	27,8	62,4	68,1	96,8	110,3	14,1	24	70
06610-55-41087X70	bezpečnostní modrá RAL 5017	Vysoce výkonný termoplast	4	M10	19	26,2	27,1	43,1	10	27,8	62,4	68,1	96,8	110,3	14,1	24	70

06610-55 Upínací páky z plastu s vnějším závitem, ocelové části modře pasivované

norelem

Přehled zboží

Objednací číslo	Barva základního tělesa	Materiál základní těleso	Velikost	X	D	D1	D2	H	H1	H2	H3	H4	A	A1	B	Počet zubů	L
06610-55-41088X70	světle šedá RAL 7035	Vysoce výkonný termoplast	4	M10	19	26,2	27,1	43,1	10	27,8	62,4	68,1	96,8	110,3	14,1	24	70
06610-55-4101X80	tmavošedá RAL 7021	Vysoce výkonný termoplast	4	M10	19	26,2	27,1	43,1	10	27,8	62,4	68,1	96,8	110,3	14,1	24	80
06610-55-4102X80	čistě oranžová RAL 2004	Vysoce výkonný termoplast	4	M10	19	26,2	27,1	43,1	10	27,8	62,4	68,1	96,8	110,3	14,1	24	80
06610-55-41016X80	řepkově žlutá RAL 1021	Vysoce výkonný termoplast	4	M10	19	26,2	27,1	43,1	10	27,8	62,4	68,1	96,8	110,3	14,1	24	80
06610-55-41084X80	bezpečnostní červená RAL 3020	Vysoce výkonný termoplast	4	M10	19	26,2	27,1	43,1	10	27,8	62,4	68,1	96,8	110,3	14,1	24	80
06610-55-41086X80	signální zelená RAL 6032	Vysoce výkonný termoplast	4	M10	19	26,2	27,1	43,1	10	27,8	62,4	68,1	96,8	110,3	14,1	24	80
06610-55-41087X80	bezpečnostní modrá RAL 5017	Vysoce výkonný termoplast	4	M10	19	26,2	27,1	43,1	10	27,8	62,4	68,1	96,8	110,3	14,1	24	80
06610-55-41088X80	světle šedá RAL 7035	Vysoce výkonný termoplast	4	M10	19	26,2	27,1	43,1	10	27,8	62,4	68,1	96,8	110,3	14,1	24	80
06610-55-4101X90	tmavošedá RAL 7021	Vysoce výkonný termoplast	4	M10	19	26,2	27,1	43,1	10	27,8	62,4	68,1	96,8	110,3	14,1	24	90
06610-55-4102X90	čistě oranžová RAL 2004	Vysoce výkonný termoplast	4	M10	19	26,2	27,1	43,1	10	27,8	62,4	68,1	96,8	110,3	14,1	24	90
06610-55-41016X90	řepkově žlutá RAL 1021	Vysoce výkonný termoplast	4	M10	19	26,2	27,1	43,1	10	27,8	62,4	68,1	96,8	110,3	14,1	24	90
06610-55-41084X90	bezpečnostní červená RAL 3020	Vysoce výkonný termoplast	4	M10	19	26,2	27,1	43,1	10	27,8	62,4	68,1	96,8	110,3	14,1	24	90
06610-55-41086X90	signální zelená RAL 6032	Vysoce výkonný termoplast	4	M10	19	26,2	27,1	43,1	10	27,8	62,4	68,1	96,8	110,3	14,1	24	90
06610-55-41087X90	bezpečnostní modrá RAL 5017	Vysoce výkonný termoplast	4	M10	19	26,2	27,1	43,1	10	27,8	62,4	68,1	96,8	110,3	14,1	24	90
06610-55-41088X90	světle šedá RAL 7035	Vysoce výkonný termoplast	4	M10	19	26,2	27,1	43,1	10	27,8	62,4	68,1	96,8	110,3	14,1	24	90
06610-55-4121X20	tmavošedá RAL 7021	Vysoce výkonný termoplast	4	M12	19	26,2	27,1	43,1	10	27,8	62,4	68,1	96,8	110,3	14,1	24	20
06610-55-4122X20	čistě oranžová RAL 2004	Vysoce výkonný termoplast	4	M12	19	26,2	27,1	43,1	10	27,8	62,4	68,1	96,8	110,3	14,1	24	20
06610-55-41216X20	řepkově žlutá RAL 1021	Vysoce výkonný termoplast	4	M12	19	26,2	27,1	43,1	10	27,8	62,4	68,1	96,8	110,3	14,1	24	20
06610-55-41284X20	bezpečnostní červená RAL 3020	Vysoce výkonný termoplast	4	M12	19	26,2	27,1	43,1	10	27,8	62,4	68,1	96,8	110,3	14,1	24	20
06610-55-41286X20	signální zelená RAL 6032	Vysoce výkonný termoplast	4	M12	19	26,2	27,1	43,1	10	27,8	62,4	68,1	96,8	110,3	14,1	24	20
06610-55-41287X20	bezpečnostní modrá RAL 5017	Vysoce výkonný termoplast	4	M12	19	26,2	27,1	43,1	10	27,8	62,4	68,1	96,8	110,3	14,1	24	20
06610-55-41288X20	světle šedá RAL 7035	Vysoce výkonný termoplast	4	M12	19	26,2	27,1	43,1	10	27,8	62,4	68,1	96,8	110,3	14,1	24	20
06610-55-4121X25	tmavošedá RAL 7021	Vysoce výkonný termoplast	4	M12	19	26,2	27,1	43,1	10	27,8	62,4	68,1	96,8	110,3	14,1	24	25
06610-55-4122X25	čistě oranžová RAL 2004	Vysoce výkonný termoplast	4	M12	19	26,2	27,1	43,1	10	27,8	62,4	68,1	96,8	110,3	14,1	24	25
06610-55-41216X25	řepkově žlutá RAL 1021	Vysoce výkonný termoplast	4	M12	19	26,2	27,1	43,1	10	27,8	62,4	68,1	96,8	110,3	14,1	24	25
06610-55-41284X25	bezpečnostní červená RAL 3020	Vysoce výkonný termoplast	4	M12	19	26,2	27,1	43,1	10	27,8	62,4	68,1	96,8	110,3	14,1	24	25
06610-55-41286X25	signální zelená RAL 6032	Vysoce výkonný termoplast	4	M12	19	26,2	27,1	43,1	10	27,8	62,4	68,1	96,8	110,3	14,1	24	25
06610-55-41287X25	bezpečnostní modrá RAL 5017	Vysoce výkonný termoplast	4	M12	19	26,2	27,1	43,1	10	27,8	62,4	68,1	96,8	110,3	14,1	24	25
06610-55-41288X25	světle šedá RAL 7035	Vysoce výkonný termoplast	4	M12	19	26,2	27,1	43,1	10	27,8	62,4	68,1	96,8	110,3	14,1	24	25
06610-55-4121X30	tmavošedá RAL 7021	Vysoce výkonný termoplast	4	M12	19	26,2	27,1	43,1	10	27,8	62,4	68,1	96,8	110,3	14,1	24	30
06610-55-4122X30	čistě oranžová RAL 2004	Vysoce výkonný termoplast	4	M12	19	26,2	27,1	43,1	10	27,8	62,4	68,1	96,8	110,3	14,1	24	30
06610-55-41216X30	řepkově žlutá RAL 1021	Vysoce výkonný termoplast	4	M12	19	26,2	27,1	43,1	10	27,8	62,4	68,1	96,8	110,3	14,1	24	30
06610-55-41284X30	bezpečnostní červená RAL 3020	Vysoce výkonný termoplast	4	M12	19	26,2	27,1	43,1	10	27,8	62,4	68,1	96,8	110,3	14,1	24	30
06610-55-41286X30	signální zelená RAL 6032	Vysoce výkonný termoplast	4	M12	19	26,2	27,1	43,1	10	27,8	62,4	68,1	96,8	110,3	14,1	24	30
06610-55-41287X30	bezpečnostní modrá RAL 5017	Vysoce výkonný termoplast	4	M12	19	26,2	27,1	43,1	10	27,8	62,4	68,1	96,8	110,3	14,1	24	30
06610-55-41288X30	světle šedá RAL 7035	Vysoce výkonný termoplast	4	M12	19	26,2	27,1	43,1	10	27,8	62,4	68,1	96,8	110,3	14,1	24	30
06610-55-4121X35	tmavošedá RAL 7021	Vysoce výkonný termoplast	4	M12	19	26,2	27,1	43,1	10	27,8	62,4	68,1	96,8	110,3	14,1	24	35
06610-55-4122X35	čistě oranžová RAL 2004	Vysoce výkonný termoplast	4	M12	19	26,2	27,1	43,1	10	27,8	62,4	68,1	96,8	110,3	14,1	24	35
06610-55-41216X35	řepkově žlutá RAL 1021	Vysoce výkonný termoplast	4	M12	19	26,2	27,1	43,1	10	27,8	62,4	68,1	96,8	110,3	14,1	24	35
06610-55-41284X35	bezpečnostní červená RAL 3020	Vysoce výkonný termoplast	4	M12	19	26,2	27,1	43,1	10	27,8	62,4	68,1	96,8	110,3	14,1	24	35
06610-55-41286X35	signální zelená RAL 6032	Vysoce výkonný termoplast	4	M12	19	26,2	27,1	43,1	10	27,8	62,4	68,1	96,8	110,3	14,1	24	35
06610-55-41287X35	bezpečnostní modrá RAL 5017	Vysoce výkonný termoplast	4	M12	19	26,2	27,1	43,1	10	27,8	62,4	68,1	96,8	110,3	14,1	24	35
06610-55-41288X35	světle šedá RAL 7035	Vysoce výkonný termoplast	4	M12	19	26,2	27,1	43,1	10	27,8	62,4	68,1	96,8	110,3	14,1	24	35
06610-55-4121X40	tmavošedá RAL 7021	Vysoce výkonný termoplast	4	M12	19	26,2	27,1	43,1	10	27,8	62,4	68,1	96,8	110,3	14,1	24	40
06610-55-4122X40	čistě oranžová RAL 2004	Vysoce výkonný termoplast	4	M12	19	26,2	27,1	43,1	10	27,8	62,4	68,1	96,8	110,3	14,1	24	40
06610-55-41216X40	řepkově žlutá RAL 1021	Vysoce výkonný termoplast	4	M12	19	26,2	27,1	43,1	10	27,8	62,4	68,1	96,8	110,3	14,1	24	40
06610-55-41284X40	bezpečnostní červená RAL 3020	Vysoce výkonný termoplast	4	M12	19	26,2	27,1	43,1	10	27,8	62,4	68,1	96,8	110,3	14,1	24	40
06610-55-41286X40	signální zelená RAL 6032	Vysoce výkonný termoplast	4	M12	19	26,2	27,1	43,1	10	27,8	62,4	68,1	96,8	110,3	14,1	24	40
06610-55-41287X40	bezpečnostní modrá RAL 5017	Vysoce výkonný termoplast	4	M12	19	26,2	27,1	43,1	10	27,8	62,4	68,1	96,8	110,3	14,1	24	40
06610-55-41288X40	světle šedá RAL 7035	Vysoce výkonný termoplast	4	M12	19	26,2	27,1	43,1	10	27,8	62,4	68,1	96,8	110,3	14,1	24	40
06610-55-4121X45	tmavošedá RAL 7021	Vysoce výkonný termoplast	4	M12	19	26,2	27,1	43,1	10	27,8	62,4	68,1	96,8	110,3	14,1	24	45
06610-55-4122X45	čistě oranžová RAL 2004	Vysoce výkonný termoplast	4	M12	19	26,2	27,1	43,1	10	27,8	62,4	68,1	96,8	110,3	14,1	24	45
06610-55-41216X45	řepkově žlutá RAL 1021	Vysoce výkonný termoplast	4	M12	19	26,2	27,1	43,1	10	27,8	62,4	68,1	96,8	110,3	14,1	24	45
06610-55-41284X45	bezpečnostní červená RAL 3020	Vysoce výkonný termoplast	4	M12	19	26,2	27,1	43,1	10	27,8	62,4	68,1	96,8	110,3	14,1	24	45
06610-55-41286X45	signální zelená RAL 6032	Vysoce výkonný termoplast	4	M12	19	26,2	27,1	43,1	10	27,8	62,4	68,1	96,8	110,3	14,1	24	45
06610-55-41287X45	bezpečnostní modrá RAL 5017	Vysoce výkonný termoplast	4	M12	19	26,2	27,1	43,1	10	27,8	62,4	68,1	96,8	110,3	14,1	24	45
06610-55-41288X45	světle šedá RAL 7035	Vysoce výkonný termoplast	4	M12	19	26,2	27,1	43,1	10	27,8	62,4	68,1	96,8	110,3	14,1	24	45
06610-55-4121X50	tmavošedá RAL 7021	Vysoce výkonný termoplast	4	M12	19	26,2	27,1	43,1	10	27,8	62,4	68,1	96,8	110,3	14,1	24	50
06610-55-4122X50	čistě oranžová RAL 2004	Vysoce výkonný termoplast	4	M12	19	26,2	27,1	43,1	10	27,8	62,4	68,1	96,8	110,3	14,1	24	50
06610-55-41216X50	řepkově žlutá RAL 1021	Polyarylamid GF50	4	M12	19	26,2	27,1	43,1	10	27,8	62,4	68,1	96,8	110,3	14,1	24	50
06610-55-41284X50	bezpečnostní červená RAL 3020	Vysoce výkonný termoplast	4	M12	19	26,2	27,1	43,1	10	27,8	62,4	68,1	96,8	110,3	14,1	24	50
06610-55-41286X50	signální zelená RAL 6032	Vysoce výkonný termoplast	4	M12	19	26,2	27,1	43,1	10	27,8	62,4	68,1	96,8	110,3	14,1	24	50
06610-55-41287X50	bezpečnostní modrá RAL 5017	Vysoce výkonný termoplast	4	M12	19	26,2	27,1	43,1	10	27,8	62,4	68,1	96,8	110,3	14,1	24	50
06610-55-41288X50	světle šedá RAL 7035	Vysoce výkonný termoplast	4	M12	19	26,2	27,1	43,1	10	27,8	62,4	68,1	96,8	110,3	14,1	24	50

06610-55 Upínací páky z plastu s vnějším závitem, ocelové části modře pasivované

norelem

Přehled zboží

Objednací číslo	Barva základního tělesa	Materiál základní těleso	Velikost	X	D	D1	D2	H	H1	H2	H3	H4	A	A1	B	Počet zubů	L
06610-55-4121X55	tmavošedá RAL 7021	Vysoce výkonný termoplast	4	M12	19	26,2	27,1	43,1	10	27,8	62,4	68,1	96,8	110,3	14,1	24	55
06610-55-4122X55	čistě oranžová RAL 2004	Vysoce výkonný termoplast	4	M12	19	26,2	27,1	43,1	10	27,8	62,4	68,1	96,8	110,3	14,1	24	55
06610-55-41216X55	řepkově žlutá RAL 1021	Vysoce výkonný termoplast	4	M12	19	26,2	27,1	43,1	10	27,8	62,4	68,1	96,8	110,3	14,1	24	55
06610-55-41284X55	bezpečnostní červená RAL 3020	Vysoce výkonný termoplast	4	M12	19	26,2	27,1	43,1	10	27,8	62,4	68,1	96,8	110,3	14,1	24	55
06610-55-41286X55	signální zelená RAL 6032	Vysoce výkonný termoplast	4	M12	19	26,2	27,1	43,1	10	27,8	62,4	68,1	96,8	110,3	14,1	24	55
06610-55-41287X55	bezpečnostní modrá RAL 5017	Vysoce výkonný termoplast	4	M12	19	26,2	27,1	43,1	10	27,8	62,4	68,1	96,8	110,3	14,1	24	55
06610-55-41288X55	světle šedá RAL 7035	Vysoce výkonný termoplast	4	M12	19	26,2	27,1	43,1	10	27,8	62,4	68,1	96,8	110,3	14,1	24	55
06610-55-4121X60	tmavošedá RAL 7021	Vysoce výkonný termoplast	4	M12	19	26,2	27,1	43,1	10	27,8	62,4	68,1	96,8	110,3	14,1	24	60
06610-55-4122X60	čistě oranžová RAL 2004	Vysoce výkonný termoplast	4	M12	19	26,2	27,1	43,1	10	27,8	62,4	68,1	96,8	110,3	14,1	24	60
06610-55-41216X60	řepkově žlutá RAL 1021	Vysoce výkonný termoplast	4	M12	19	26,2	27,1	43,1	10	27,8	62,4	68,1	96,8	110,3	14,1	24	60
06610-55-41284X60	bezpečnostní červená RAL 3020	Vysoce výkonný termoplast	4	M12	19	26,2	27,1	43,1	10	27,8	62,4	68,1	96,8	110,3	14,1	24	60
06610-55-41286X60	signální zelená RAL 6032	Vysoce výkonný termoplast	4	M12	19	26,2	27,1	43,1	10	27,8	62,4	68,1	96,8	110,3	14,1	24	60
06610-55-41287X60	bezpečnostní modrá RAL 5017	Vysoce výkonný termoplast	4	M12	19	26,2	27,1	43,1	10	27,8	62,4	68,1	96,8	110,3	14,1	24	60
06610-55-41288X60	světle šedá RAL 7035	Vysoce výkonný termoplast	4	M12	19	26,2	27,1	43,1	10	27,8	62,4	68,1	96,8	110,3	14,1	24	60
06610-55-4121X70	tmavošedá RAL 7021	Vysoce výkonný termoplast	4	M12	19	26,2	27,1	43,1	10	27,8	62,4	68,1	96,8	110,3	14,1	24	70
06610-55-4122X70	čistě oranžová RAL 2004	Vysoce výkonný termoplast	4	M12	19	26,2	27,1	43,1	10	27,8	62,4	68,1	96,8	110,3	14,1	24	70
06610-55-41216X70	řepkově žlutá RAL 1021	Vysoce výkonný termoplast	4	M12	19	26,2	27,1	43,1	10	27,8	62,4	68,1	96,8	110,3	14,1	24	70
06610-55-41284X70	bezpečnostní červená RAL 3020	Vysoce výkonný termoplast	4	M12	19	26,2	27,1	43,1	10	27,8	62,4	68,1	96,8	110,3	14,1	24	70
06610-55-41286X70	signální zelená RAL 6032	Vysoce výkonný termoplast	4	M12	19	26,2	27,1	43,1	10	27,8	62,4	68,1	96,8	110,3	14,1	24	70
06610-55-41287X70	bezpečnostní modrá RAL 5017	Vysoce výkonný termoplast	4	M12	19	26,2	27,1	43,1	10	27,8	62,4	68,1	96,8	110,3	14,1	24	70
06610-55-41288X70	světle šedá RAL 7035	Vysoce výkonný termoplast	4	M12	19	26,2	27,1	43,1	10	27,8	62,4	68,1	96,8	110,3	14,1	24	70
06610-55-4121X80	tmavošedá RAL 7021	Vysoce výkonný termoplast	4	M12	19	26,2	27,1	43,1	10	27,8	62,4	68,1	96,8	110,3	14,1	24	80
06610-55-4122X80	čistě oranžová RAL 2004	Vysoce výkonný termoplast	4	M12	19	26,2	27,1	43,1	10	27,8	62,4	68,1	96,8	110,3	14,1	24	80
06610-55-41216X80	řepkově žlutá RAL 1021	Vysoce výkonný termoplast	4	M12	19	26,2	27,1	43,1	10	27,8	62,4	68,1	96,8	110,3	14,1	24	80
06610-55-41284X80	bezpečnostní červená RAL 3020	Vysoce výkonný termoplast	4	M12	19	26,2	27,1	43,1	10	27,8	62,4	68,1	96,8	110,3	14,1	24	80
06610-55-41286X80	signální zelená RAL 6032	Vysoce výkonný termoplast	4	M12	19	26,2	27,1	43,1	10	27,8	62,4	68,1	96,8	110,3	14,1	24	80
06610-55-41287X80	bezpečnostní modrá RAL 5017	Vysoce výkonný termoplast	4	M12	19	26,2	27,1	43,1	10	27,8	62,4	68,1	96,8	110,3	14,1	24	80
06610-55-41288X80	světle šedá RAL 7035	Vysoce výkonný termoplast	4	M12	19	26,2	27,1	43,1	10	27,8	62,4	68,1	96,8	110,3	14,1	24	80
06610-55-4121X90	tmavošedá RAL 7021	Vysoce výkonný termoplast	4	M12	19	26,2	27,1	43,1	10	27,8	62,4	68,1	96,8	110,3	14,1	24	90
06610-55-4122X90	čistě oranžová RAL 2004	Vysoce výkonný termoplast	4	M12	19	26,2	27,1	43,1	10	27,8	62,4	68,1	96,8	110,3	14,1	24	90
06610-55-41216X90	řepkově žlutá RAL 1021	Vysoce výkonný termoplast	4	M12	19	26,2	27,1	43,1	10	27,8	62,4	68,1	96,8	110,3	14,1	24	90
06610-55-41284X90	bezpečnostní červená RAL 3020	Vysoce výkonný termoplast	4	M12	19	26,2	27,1	43,1	10	27,8	62,4	68,1	96,8	110,3	14,1	24	90
06610-55-41286X90	signální zelená RAL 6032	Vysoce výkonný termoplast	4	M12	19	26,2	27,1	43,1	10	27,8	62,4	68,1	96,8	110,3	14,1	24	90
06610-55-41287X90	bezpečnostní modrá RAL 5017	Vysoce výkonný termoplast	4	M12	19	26,2	27,1	43,1	10	27,8	62,4	68,1	96,8	110,3	14,1	24	90
06610-55-41288X90	světle šedá RAL 7035	Vysoce výkonný termoplast	4	M12	19	26,2	27,1	43,1	10	27,8	62,4	68,1	96,8	110,3	14,1	24	90
06610-55-5121X25	tmavošedá RAL 7021	Vysoce výkonný termoplast	5	M12	23	30,5	31,5	49,1	12	30,8	72,9	79,2	110,9	126,6	15,1	26	25
06610-55-5122X25	čistě oranžová RAL 2004	Vysoce výkonný termoplast	5	M12	23	30,5	31,5	49,1	12	30,8	72,9	79,2	110,9	126,6	15,1	26	25
06610-55-51216X25	řepkově žlutá RAL 1021	Vysoce výkonný termoplast	5	M12	23	30,5	31,5	49,1	12	30,8	72,9	79,2	110,9	126,6	15,1	26	25
06610-55-51284X25	bezpečnostní červená RAL 3020	Vysoce výkonný termoplast	5	M12	23	30,5	31,5	49,1	12	30,8	72,9	79,2	110,9	126,6	15,1	26	25
06610-55-51286X25	signální zelená RAL 6032	Vysoce výkonný termoplast	5	M12	23	30,5	31,5	49,1	12	30,8	72,9	79,2	110,9	126,6	15,1	26	25
06610-55-51287X25	bezpečnostní modrá RAL 5017	Vysoce výkonný termoplast	5	M12	23	30,5	31,5	49,1	12	30,8	72,9	79,2	110,9	126,6	15,1	26	25
06610-55-51288X25	světle šedá RAL 7035	Vysoce výkonný termoplast	5	M12	23	30,5	31,5	49,1	12	30,8	72,9	79,2	110,9	126,6	15,1	26	25
06610-55-5121X30	tmavošedá RAL 7021	Vysoce výkonný termoplast	5	M12	23	30,5	31,5	49,1	12	30,8	72,9	79,2	110,9	126,6	15,1	26	30
06610-55-5122X30	čistě oranžová RAL 2004	Vysoce výkonný termoplast	5	M12	23	30,5	31,5	49,1	12	30,8	72,9	79,2	110,9	126,6	15,1	26	30
06610-55-51216X30	řepkově žlutá RAL 1021	Vysoce výkonný termoplast	5	M12	23	30,5	31,5	49,1	12	30,8	72,9	79,2	110,9	126,6	15,1	26	30
06610-55-51284X30	bezpečnostní červená RAL 3020	Vysoce výkonný termoplast	5	M12	23	30,5	31,5	49,1	12	30,8	72,9	79,2	110,9	126,6	15,1	26	30
06610-55-51286X30	signální zelená RAL 6032	Vysoce výkonný termoplast	5	M12	23	30,5	31,5	49,1	12	30,8	72,9	79,2	110,9	126,6	15,1	26	30
06610-55-51287X30	bezpečnostní modrá RAL 5017	Vysoce výkonný termoplast	5	M12	23	30,5	31,5	49,1	12	30,8	72,9	79,2	110,9	126,6	15,1	26	30
06610-55-51288X30	světle šedá RAL 7035	Vysoce výkonný termoplast	5	M12	23	30,5	31,5	49,1	12	30,8	72,9	79,2	110,9	126,6	15,1	26	30
06610-55-5121X35	tmavošedá RAL 7021	Vysoce výkonný termoplast	5	M12	23	30,5	31,5	49,1	12	30,8	72,9	79,2	110,9	126,6	15,1	26	35
06610-55-5122X35	čistě oranžová RAL 2004	Vysoce výkonný termoplast	5	M12	23	30,5	31,5	49,1	12	30,8	72,9	79,2	110,9	126,6	15,1	26	35
06610-55-51216X35	řepkově žlutá RAL 1021	Vysoce výkonný termoplast	5	M12	23	30,5	31,5	49,1	12	30,8	72,9	79,2	110,9	126,6	15,1	26	35
06610-55-51284X35	bezpečnostní červená RAL 3020	Vysoce výkonný termoplast	5	M12	23	30,5	31,5	49,1	12	30,8	72,9	79,2	110,9	126,6	15,1	26	35
06610-55-51286X35	signální zelená RAL 6032	Vysoce výkonný termoplast	5	M12	23	30,5	31,5	49,1	12	30,8	72,9	79,2	110,9	126,6	15,1	26	35
06610-55-51287X35	bezpečnostní modrá RAL 5017	Vysoce výkonný termoplast	5	M12	23	30,5	31,5	49,1	12	30,8	72,9	79,2	110,9	126,6	15,1	26	35
06610-55-51288X35	světle šedá RAL 7035	Vysoce výkonný termoplast	5	M12	23	30,5	31,5	49,1	12	30,8	72,9	79,2	110,9	126,6	15,1	26	35
06610-55-5121X40	tmavošedá RAL 7021	Vysoce výkonný termoplast	5	M12	23	30,5	31,5	49,1	12	30,8	72,9	79,2	110,9	126,6	15,1	26	40
06610-55-5122X40	čistě oranžová RAL 2004	Vysoce výkonný termoplast	5	M12	23	30,5	31,5	49,1	12	30,8	72,9	79,2	110,9	126,6	15,1	26	40
06610-55-51216X40	řepkově žlutá RAL 1021	Vysoce výkonný termoplast	5	M12	23	30,5	31,5	49,1	12	30,8	72,9	79,2	110,9	126,6	15,1	26	40
06610-55-51284X40	bezpečnostní červená RAL 3020	Vysoce výkonný termoplast	5	M12	23	30,5	31,5	49,1	12	30,8	72,9	79,2	110,9	126,6	15,1	26	40
06610-55-51286X40	signální zelená RAL 6032	Vysoce výkonný termoplast	5	M12	23	30,5	31,5	49,1	12	30,8	72,9	79,2	110,9	126,6	15,1	26	40
06610-55-51287X40	bezpečnostní modrá RAL 5017	Vysoce výkonný termoplast	5	M12	23	30,5	31,5	49,1	12	30,8	72,9	79,2	110,9	126,6	15,1	26	40
06610-55-51288X40	světle šedá RAL 7035	Vysoce výkonný termoplast	5	M12	23	30,5	31,5	49,1	12	30,8	72,9	79,2	110,9	126,6	15,1	26	40
06610-55-5121X45	tmavošedá RAL 7021	Vysoce výkonný termoplast	5	M12	23	30,5	31,5	49,1	12	30,8	72,9	79,2	110,9	126,6	15,1	26	45

06610-55 Upínací páky z plastu s vnějším závitem, ocelové části modře pasivované

norelem

Přehled zboží

Objednací číslo	Barva základního tělesa	Materiál základní těleso	Velikost	X	D	D1	D2	H	H1	H2	H3	H4	A	A1	B	Počet zubů	L
06610-55-5122X45	čistě oranžová RAL 2004	Vysoce výkonný termoplast	5	M12	23	30,5	31,5	49,1	12	30,8	72,9	79,2	110,9	126,6	15,1	26	45
06610-55-51216X45	řepkově žlutá RAL 1021	Vysoce výkonný termoplast	5	M12	23	30,5	31,5	49,1	12	30,8	72,9	79,2	110,9	126,6	15,1	26	45
06610-55-51284X45	bezpečnostní červená RAL 3020	Vysoce výkonný termoplast	5	M12	23	30,5	31,5	49,1	12	30,8	72,9	79,2	110,9	126,6	15,1	26	45
06610-55-51286X45	signální zelená RAL 6032	Vysoce výkonný termoplast	5	M12	23	30,5	31,5	49,1	12	30,8	72,9	79,2	110,9	126,6	15,1	26	45
06610-55-51287X45	bezpečnostní modrá RAL 5017	Vysoce výkonný termoplast	5	M12	23	30,5	31,5	49,1	12	30,8	72,9	79,2	110,9	126,6	15,1	26	45
06610-55-51288X45	světle šedá RAL 7035	Vysoce výkonný termoplast	5	M12	23	30,5	31,5	49,1	12	30,8	72,9	79,2	110,9	126,6	15,1	26	45
06610-55-5121X50	tmavošedá RAL 7021	Vysoce výkonný termoplast	5	M12	23	30,5	31,5	49,1	12	30,8	72,9	79,2	110,9	126,6	15,1	26	50
06610-55-5122X50	čistě oranžová RAL 2004	Vysoce výkonný termoplast	5	M12	23	30,5	31,5	49,1	12	30,8	72,9	79,2	110,9	126,6	15,1	26	50
06610-55-51216X50	řepkově žlutá RAL 1021	Vysoce výkonný termoplast	5	M12	23	30,5	31,5	49,1	12	30,8	72,9	79,2	110,9	126,6	15,1	26	50
06610-55-51284X50	bezpečnostní červená RAL 3020	Vysoce výkonný termoplast	5	M12	23	30,5	31,5	49,1	12	30,8	72,9	79,2	110,9	126,6	15,1	26	50
06610-55-51286X50	signální zelená RAL 6032	Vysoce výkonný termoplast	5	M12	23	30,5	31,5	49,1	12	30,8	72,9	79,2	110,9	126,6	15,1	26	50
06610-55-51287X50	bezpečnostní modrá RAL 5017	Vysoce výkonný termoplast	5	M12	23	30,5	31,5	49,1	12	30,8	72,9	79,2	110,9	126,6	15,1	26	50
06610-55-51288X50	světle šedá RAL 7035	Vysoce výkonný termoplast	5	M12	23	30,5	31,5	49,1	12	30,8	72,9	79,2	110,9	126,6	15,1	26	50
06610-55-5121X55	tmavošedá RAL 7021	Vysoce výkonný termoplast	5	M12	23	30,5	31,5	49,1	12	30,8	72,9	79,2	110,9	126,6	15,1	26	55
06610-55-5122X55	čistě oranžová RAL 2004	Vysoce výkonný termoplast	5	M12	23	30,5	31,5	49,1	12	30,8	72,9	79,2	110,9	126,6	15,1	26	55
06610-55-51216X55	řepkově žlutá RAL 1021	Vysoce výkonný termoplast	5	M12	23	30,5	31,5	49,1	12	30,8	72,9	79,2	110,9	126,6	15,1	26	55
06610-55-51284X55	bezpečnostní červená RAL 3020	Vysoce výkonný termoplast	5	M12	23	30,5	31,5	49,1	12	30,8	72,9	79,2	110,9	126,6	15,1	26	55
06610-55-51286X55	signální zelená RAL 6032	Vysoce výkonný termoplast	5	M12	23	30,5	31,5	49,1	12	30,8	72,9	79,2	110,9	126,6	15,1	26	55
06610-55-51287X55	bezpečnostní modrá RAL 5017	Vysoce výkonný termoplast	5	M12	23	30,5	31,5	49,1	12	30,8	72,9	79,2	110,9	126,6	15,1	26	55
06610-55-51288X55	světle šedá RAL 7035	Vysoce výkonný termoplast	5	M12	23	30,5	31,5	49,1	12	30,8	72,9	79,2	110,9	126,6	15,1	26	55
06610-55-5121X60	tmavošedá RAL 7021	Vysoce výkonný termoplast	5	M12	23	30,5	31,5	49,1	12	30,8	72,9	79,2	110,9	126,6	15,1	26	60
06610-55-5122X60	čistě oranžová RAL 2004	Vysoce výkonný termoplast	5	M12	23	30,5	31,5	49,1	12	30,8	72,9	79,2	110,9	126,6	15,1	26	60
06610-55-51216X60	řepkově žlutá RAL 1021	Vysoce výkonný termoplast	5	M12	23	30,5	31,5	49,1	12	30,8	72,9	79,2	110,9	126,6	15,1	26	60
06610-55-51284X60	bezpečnostní červená RAL 3020	Vysoce výkonný termoplast	5	M12	23	30,5	31,5	49,1	12	30,8	72,9	79,2	110,9	126,6	15,1	26	60
06610-55-51286X60	signální zelená RAL 6032	Vysoce výkonný termoplast	5	M12	23	30,5	31,5	49,1	12	30,8	72,9	79,2	110,9	126,6	15,1	26	60
06610-55-51287X60	bezpečnostní modrá RAL 5017	Vysoce výkonný termoplast	5	M12	23	30,5	31,5	49,1	12	30,8	72,9	79,2	110,9	126,6	15,1	26	60
06610-55-51288X60	světle šedá RAL 7035	Vysoce výkonný termoplast	5	M12	23	30,5	31,5	49,1	12	30,8	72,9	79,2	110,9	126,6	15,1	26	60
06610-55-5121X70	tmavošedá RAL 7021	Vysoce výkonný termoplast	5	M12	23	30,5	31,5	49,1	12	30,8	72,9	79,2	110,9	126,6	15,1	26	70
06610-55-5122X70	čistě oranžová RAL 2004	Vysoce výkonný termoplast	5	M12	23	30,5	31,5	49,1	12	30,8	72,9	79,2	110,9	126,6	15,1	26	70
06610-55-51216X70	řepkově žlutá RAL 1021	Vysoce výkonný termoplast	5	M12	23	30,5	31,5	49,1	12	30,8	72,9	79,2	110,9	126,6	15,1	26	70
06610-55-51284X70	bezpečnostní červená RAL 3020	Vysoce výkonný termoplast	5	M12	23	30,5	31,5	49,1	12	30,8	72,9	79,2	110,9	126,6	15,1	26	70
06610-55-51286X70	signální zelená RAL 6032	Vysoce výkonný termoplast	5	M12	23	30,5	31,5	49,1	12	30,8	72,9	79,2	110,9	126,6	15,1	26	70
06610-55-51287X70	bezpečnostní modrá RAL 5017	Vysoce výkonný termoplast	5	M12	23	30,5	31,5	49,1	12	30,8	72,9	79,2	110,9	126,6	15,1	26	70
06610-55-51288X70	světle šedá RAL 7035	Vysoce výkonný termoplast	5	M12	23	30,5	31,5	49,1	12	30,8	72,9	79,2	110,9	126,6	15,1	26	70
06610-55-5121X80	tmavošedá RAL 7021	Vysoce výkonný termoplast	5	M12	23	30,5	31,5	49,1	12	30,8	72,9	79,2	110,9	126,6	15,1	26	80
06610-55-5122X80	čistě oranžová RAL 2004	Vysoce výkonný termoplast	5	M12	23	30,5	31,5	49,1	12	30,8	72,9	79,2	110,9	126,6	15,1	26	80
06610-55-51216X80	řepkově žlutá RAL 1021	Vysoce výkonný termoplast	5	M12	23	30,5	31,5	49,1	12	30,8	72,9	79,2	110,9	126,6	15,1	26	80
06610-55-51284X80	bezpečnostní červená RAL 3020	Vysoce výkonný termoplast	5	M12	23	30,5	31,5	49,1	12	30,8	72,9	79,2	110,9	126,6	15,1	26	80
06610-55-51286X80	signální zelená RAL 6032	Vysoce výkonný termoplast	5	M12	23	30,5	31,5	49,1	12	30,8	72,9	79,2	110,9	126,6	15,1	26	80
06610-55-51287X80	bezpečnostní modrá RAL 5017	Vysoce výkonný termoplast	5	M12	23	30,5	31,5	49,1	12	30,8	72,9	79,2	110,9	126,6	15,1	26	80
06610-55-51288X80	světle šedá RAL 7035	Vysoce výkonný termoplast	5	M12	23	30,5	31,5	49,1	12	30,8	72,9	79,2	110,9	126,6	15,1	26	80
06610-55-5121X90	tmavošedá RAL 7021	Vysoce výkonný termoplast	5	M12	23	30,5	31,5	49,1	12	30,8	72,9	79,2	110,9	126,6	15,1	26	90
06610-55-5122X90	čistě oranžová RAL 2004	Vysoce výkonný termoplast	5	M12	23	30,5	31,5	49,1	12	30,8	72,9	79,2	110,9	126,6	15,1	26	90
06610-55-51216X90	řepkově žlutá RAL 1021	Vysoce výkonný termoplast	5	M12	23	30,5	31,5	49,1	12	30,8	72,9	79,2	110,9	126,6	15,1	26	90
06610-55-51284X90	bezpečnostní červená RAL 3020	Vysoce výkonný termoplast	5	M12	23	30,5	31,5	49,1	12	30,8	72,9	79,2	110,9	126,6	15,1	26	90
06610-55-51286X90	signální zelená RAL 6032	Vysoce výkonný termoplast	5	M12	23	30,5	31,5	49,1	12	30,8	72,9	79,2	110,9	126,6	15,1	26	90
06610-55-51287X90	bezpečnostní modrá RAL 5017	Vysoce výkonný termoplast	5	M12	23	30,5	31,5	49,1	12	30,8	72,9	79,2	110,9	126,6	15,1	26	90
06610-55-51288X90	světle šedá RAL 7035	Vysoce výkonný termoplast	5	M12	23	30,5	31,5	49,1	12	30,8	72,9	79,2	110,9	126,6	15,1	26	90
06610-55-5161X25	tmavošedá RAL 7021	Vysoce výkonný termoplast	5	M16	23	30,5	31,5	49,1	12	30,8	72,9	79,2	110,9	126,6	15,1	26	25
06610-55-5162X25	čistě oranžová RAL 2004	Vysoce výkonný termoplast	5	M16	23	30,5	31,5	49,1	12	30,8	72,9	79,2	110,9	126,6	15,1	26	25
06610-55-51616X25	řepkově žlutá RAL 1021	Vysoce výkonný termoplast	5	M16	23	30,5	31,5	49,1	12	30,8	72,9	79,2	110,9	126,6	15,1	26	25
06610-55-51684X25	bezpečnostní červená RAL 3020	Vysoce výkonný termoplast	5	M16	23	30,5	31,5	49,1	12	30,8	72,9	79,2	110,9	126,6	15,1	26	25
06610-55-51686X25	signální zelená RAL 6032	Vysoce výkonný termoplast	5	M16	23	30,5	31,5	49,1	12	30,8	72,9	79,2	110,9	126,6	15,1	26	25
06610-55-51687X25	bezpečnostní modrá RAL 5017	Vysoce výkonný termoplast	5	M16	23	30,5	31,5	49,1	12	30,8	72,9	79,2	110,9	126,6	15,1	26	25
06610-55-51688X25	světle šedá RAL 7035	Vysoce výkonný termoplast	5	M16	23	30,5	31,5	49,1	12	30,8	72,9	79,2	110,9	126,6	15,1	26	25
06610-55-5161X30	tmavošedá RAL 7021	Vysoce výkonný termoplast	5	M16	23	30,5	31,5	49,1	12	30,8	72,9	79,2	110,9	126,6	15,1	26	30
06610-55-5162X30	čistě oranžová RAL 2004	Vysoce výkonný termoplast	5	M16	23	30,5	31,5	49,1	12	30,8	72,9	79,2	110,9	126,6	15,1	26	30
06610-55-51616X30	řepkově žlutá RAL 1021	Vysoce výkonný termoplast	5	M16	23	30,5	31,5	49,1	12	30,8	72,9	79,2	110,9	126,6	15,1	26	30
06610-55-51684X30	bezpečnostní červená RAL 3020	Vysoce výkonný termoplast	5	M16	23	30,5	31,5	49,1	12	30,8	72,9	79,2	110,9	126,6	15,1	26	30
06610-55-51686X30	signální zelená RAL 6032	Vysoce výkonný termoplast	5	M16	23	30,5	31,5	49,1	12	30,8	72,9	79,2	110,9	126,6	15,1	26	30
06610-55-51687X30	bezpečnostní modrá RAL 5017	Vysoce výkonný termoplast	5	M16	23	30,5	31,5	49,1	12	30,8	72,9	79,2	110,9	126,6	15,1	26	30
06610-55-51688X30	světle šedá RAL 7035	Vysoce výkonný termoplast	5	M16	23	30,5	31,5	49,1	12	30,8	72,9	79,2	110,9	126,6	15,1	26	30
06610-55-5161X35	tmavošedá RAL 7021	Vysoce výkonný termoplast	5	M16	23	30,5	31,5	49,1	12	30,8	72,9	79,2	110,9	126,6	15,1	26	35
06610-55-5162X35	čistě oranžová RAL 2004	Vysoce výkonný termoplast	5	M16	23	30,5	31,5	49,1	12	30,8	72,9	79,2	110,9	126,6	15,1	26	35

06610-55 Upínací páky z plastu s vnějším závitem, ocelové části modře pasivované

norelem

Přehled zboží

Objednací číslo	Barva základního tělesa	Materiál základní těleso	Velikost	X	D	D1	D2	H	H1	H2	H3	H4	A	A1	B	Počet zubů	L
06610-55-51616X35	řepkově žlutá RAL 1021	Vysoce výkonný termoplast	5	M16	23	30,5	31,5	49,1	12	30,8	72,9	79,2	110,9	126,6	15,1	26	35
06610-55-51684X35	bezpečnostní červená RAL 3020	Vysoce výkonný termoplast	5	M16	23	30,5	31,5	49,1	12	30,8	72,9	79,2	110,9	126,6	15,1	26	35
06610-55-51686X35	signální zelená RAL 6032	Vysoce výkonný termoplast	5	M16	23	30,5	31,5	49,1	12	30,8	72,9	79,2	110,9	126,6	15,1	26	35
06610-55-51687X35	bezpečnostní modrá RAL 5017	Vysoce výkonný termoplast	5	M16	23	30,5	31,5	49,1	12	30,8	72,9	79,2	110,9	126,6	15,1	26	35
06610-55-51688X35	světle šedá RAL 7035	Vysoce výkonný termoplast	5	M16	23	30,5	31,5	49,1	12	30,8	72,9	79,2	110,9	126,6	15,1	26	35
06610-55-5161X40	tmavošedá RAL 7021	Vysoce výkonný termoplast	5	M16	23	30,5	31,5	49,1	12	30,8	72,9	79,2	110,9	126,6	15,1	26	40
06610-55-5162X40	čistě oranžová RAL 2004	Vysoce výkonný termoplast	5	M16	23	30,5	31,5	49,1	12	30,8	72,9	79,2	110,9	126,6	15,1	26	40
06610-55-51616X40	řepkově žlutá RAL 1021	Vysoce výkonný termoplast	5	M16	23	30,5	31,5	49,1	12	30,8	72,9	79,2	110,9	126,6	15,1	26	40
06610-55-51684X40	bezpečnostní červená RAL 3020	Vysoce výkonný termoplast	5	M16	23	30,5	31,5	49,1	12	30,8	72,9	79,2	110,9	126,6	15,1	26	40
06610-55-51686X40	signální zelená RAL 6032	Vysoce výkonný termoplast	5	M16	23	30,5	31,5	49,1	12	30,8	72,9	79,2	110,9	126,6	15,1	26	40
06610-55-51687X40	bezpečnostní modrá RAL 5017	Vysoce výkonný termoplast	5	M16	23	30,5	31,5	49,1	12	30,8	72,9	79,2	110,9	126,6	15,1	26	40
06610-55-51688X40	světle šedá RAL 7035	Vysoce výkonný termoplast	5	M16	23	30,5	31,5	49,1	12	30,8	72,9	79,2	110,9	126,6	15,1	26	40
06610-55-5161X45	tmavošedá RAL 7021	Vysoce výkonný termoplast	5	M16	23	30,5	31,5	49,1	12	30,8	72,9	79,2	110,9	126,6	15,1	26	45
06610-55-5162X45	čistě oranžová RAL 2004	Vysoce výkonný termoplast	5	M16	23	30,5	31,5	49,1	12	30,8	72,9	79,2	110,9	126,6	15,1	26	45
06610-55-51616X45	řepkově žlutá RAL 1021	Vysoce výkonný termoplast	5	M16	23	30,5	31,5	49,1	12	30,8	72,9	79,2	110,9	126,6	15,1	26	45
06610-55-51684X45	bezpečnostní červená RAL 3020	Vysoce výkonný termoplast	5	M16	23	30,5	31,5	49,1	12	30,8	72,9	79,2	110,9	126,6	15,1	26	45
06610-55-51686X45	signální zelená RAL 6032	Vysoce výkonný termoplast	5	M16	23	30,5	31,5	49,1	12	30,8	72,9	79,2	110,9	126,6	15,1	26	45
06610-55-51687X45	bezpečnostní modrá RAL 5017	Vysoce výkonný termoplast	5	M16	23	30,5	31,5	49,1	12	30,8	72,9	79,2	110,9	126,6	15,1	26	45
06610-55-51688X45	světle šedá RAL 7035	Vysoce výkonný termoplast	5	M16	23	30,5	31,5	49,1	12	30,8	72,9	79,2	110,9	126,6	15,1	26	45
06610-55-5161X50	tmavošedá RAL 7021	Vysoce výkonný termoplast	5	M16	23	30,5	31,5	49,1	12	30,8	72,9	79,2	110,9	126,6	15,1	26	50
06610-55-5162X50	čistě oranžová RAL 2004	Vysoce výkonný termoplast	5	M16	23	30,5	31,5	49,1	12	30,8	72,9	79,2	110,9	126,6	15,1	26	50
06610-55-51616X50	řepkově žlutá RAL 1021	Vysoce výkonný termoplast	5	M16	23	30,5	31,5	49,1	12	30,8	72,9	79,2	110,9	126,6	15,1	26	50
06610-55-51684X50	bezpečnostní červená RAL 3020	Vysoce výkonný termoplast	5	M16	23	30,5	31,5	49,1	12	30,8	72,9	79,2	110,9	126,6	15,1	26	50
06610-55-51686X50	signální zelená RAL 6032	Vysoce výkonný termoplast	5	M16	23	30,5	31,5	49,1	12	30,8	72,9	79,2	110,9	126,6	15,1	26	50
06610-55-51687X50	bezpečnostní modrá RAL 5017	Vysoce výkonný termoplast	5	M16	23	30,5	31,5	49,1	12	30,8	72,9	79,2	110,9	126,6	15,1	26	50
06610-55-51688X50	světle šedá RAL 7035	Vysoce výkonný termoplast	5	M16	23	30,5	31,5	49,1	12	30,8	72,9	79,2	110,9	126,6	15,1	26	50
06610-55-5161X55	tmavošedá RAL 7021	Vysoce výkonný termoplast	5	M16	23	30,5	31,5	49,1	12	30,8	72,9	79,2	110,9	126,6	15,1	26	55
06610-55-5162X55	čistě oranžová RAL 2004	Vysoce výkonný termoplast	5	M16	23	30,5	31,5	49,1	12	30,8	72,9	79,2	110,9	126,6	15,1	26	55
06610-55-51616X55	řepkově žlutá RAL 1021	Vysoce výkonný termoplast	5	M16	23	30,5	31,5	49,1	12	30,8	72,9	79,2	110,9	126,6	15,1	26	55
06610-55-51684X55	bezpečnostní červená RAL 3020	Vysoce výkonný termoplast	5	M16	23	30,5	31,5	49,1	12	30,8	72,9	79,2	110,9	126,6	15,1	26	55
06610-55-51686X55	signální zelená RAL 6032	Vysoce výkonný termoplast	5	M16	23	30,5	31,5	49,1	12	30,8	72,9	79,2	110,9	126,6	15,1	26	55
06610-55-51687X55	bezpečnostní modrá RAL 5017	Vysoce výkonný termoplast	5	M16	23	30,5	31,5	49,1	12	30,8	72,9	79,2	110,9	126,6	15,1	26	55
06610-55-51688X55	světle šedá RAL 7035	Vysoce výkonný termoplast	5	M16	23	30,5	31,5	49,1	12	30,8	72,9	79,2	110,9	126,6	15,1	26	55
06610-55-5161X60	tmavošedá RAL 7021	Vysoce výkonný termoplast	5	M16	23	30,5	31,5	49,1	12	30,8	72,9	79,2	110,9	126,6	15,1	26	60
06610-55-5162X60	čistě oranžová RAL 2004	Vysoce výkonný termoplast	5	M16	23	30,5	31,5	49,1	12	30,8	72,9	79,2	110,9	126,6	15,1	26	60
06610-55-51616X60	řepkově žlutá RAL 1021	Vysoce výkonný termoplast	5	M16	23	30,5	31,5	49,1	12	30,8	72,9	79,2	110,9	126,6	15,1	26	60
06610-55-51684X60	bezpečnostní červená RAL 3020	Vysoce výkonný termoplast	5	M16	23	30,5	31,5	49,1	12	30,8	72,9	79,2	110,9	126,6	15,1	26	60
06610-55-51686X60	signální zelená RAL 6032	Vysoce výkonný termoplast	5	M16	23	30,5	31,5	49,1	12	30,8	72,9	79,2	110,9	126,6	15,1	26	60
06610-55-51687X60	bezpečnostní modrá RAL 5017	Vysoce výkonný termoplast	5	M16	23	30,5	31,5	49,1	12	30,8	72,9	79,2	110,9	126,6	15,1	26	60
06610-55-51688X60	světle šedá RAL 7035	Vysoce výkonný termoplast	5	M16	23	30,5	31,5	49,1	12	30,8	72,9	79,2	110,9	126,6	15,1	26	60
06610-55-5161X70	tmavošedá RAL 7021	Vysoce výkonný termoplast	5	M16	23	30,5	31,5	49,1	12	30,8	72,9	79,2	110,9	126,6	15,1	26	70
06610-55-5162X70	čistě oranžová RAL 2004	Vysoce výkonný termoplast	5	M16	23	30,5	31,5	49,1	12	30,8	72,9	79,2	110,9	126,6	15,1	26	70
06610-55-51616X70	řepkově žlutá RAL 1021	Vysoce výkonný termoplast	5	M16	23	30,5	31,5	49,1	12	30,8	72,9	79,2	110,9	126,6	15,1	26	70
06610-55-51684X70	bezpečnostní červená RAL 3020	Vysoce výkonný termoplast	5	M16	23	30,5	31,5	49,1	12	30,8	72,9	79,2	110,9	126,6	15,1	26	70
06610-55-51686X70	signální zelená RAL 6032	Vysoce výkonný termoplast	5	M16	23	30,5	31,5	49,1	12	30,8	72,9	79,2	110,9	126,6	15,1	26	70
06610-55-51687X70	bezpečnostní modrá RAL 5017	Vysoce výkonný termoplast	5	M16	23	30,5	31,5	49,1	12	30,8	72,9	79,2	110,9	126,6	15,1	26	70
06610-55-51688X70	světle šedá RAL 7035	Vysoce výkonný termoplast	5	M16	23	30,5	31,5	49,1	12	30,8	72,9	79,2	110,9	126,6	15,1	26	70
06610-55-5161X80	tmavošedá RAL 7021	Vysoce výkonný termoplast	5	M16	23	30,5	31,5	49,1	12	30,8	72,9	79,2	110,9	126,6	15,1	26	80
06610-55-5162X80	čistě oranžová RAL 2004	Vysoce výkonný termoplast	5	M16	23	30,5	31,5	49,1	12	30,8	72,9	79,2	110,9	126,6	15,1	26	80
06610-55-51616X80	řepkově žlutá RAL 1021	Vysoce výkonný termoplast	5	M16	23	30,5	31,5	49,1	12	30,8	72,9	79,2	110,9	126,6	15,1	26	80
06610-55-51684X80	bezpečnostní červená RAL 3020	Vysoce výkonný termoplast	5	M16	23	30,5	31,5	49,1	12	30,8	72,9	79,2	110,9	126,6	15,1	26	80
06610-55-51686X80	signální zelená RAL 6032	Vysoce výkonný termoplast	5	M16	23	30,5	31,5	49,1	12	30,8	72,9	79,2	110,9	126,6	15,1	26	80
06610-55-51687X80	bezpečnostní modrá RAL 5017	Vysoce výkonný termoplast	5	M16	23	30,5	31,5	49,1	12	30,8	72,9	79,2	110,9	126,6	15,1	26	80
06610-55-51688X80	světle šedá RAL 7035	Vysoce výkonný termoplast	5	M16	23	30,5	31,5	49,1	12	30,8	72,9	79,2	110,9	126,6	15,1	26	80
06610-55-5161X90	tmavošedá RAL 7021	Vysoce výkonný termoplast	5	M16	23	30,5	31,5	49,1	12	30,8	72,9	79,2	110,9	126,6	15,1	26	90
06610-55-5162X90	čistě oranžová RAL 2004	Vysoce výkonný termoplast	5	M16	23	30,5	31,5	49,1	12	30,8	72,9	79,2	110,9	126,6	15,1	26	90
06610-55-51616X90	řepkově žlutá RAL 1021	Vysoce výkonný termoplast	5	M16	23	30,5	31,5	49,1	12	30,8	72,9	79,2	110,9	126,6	15,1	26	90
06610-55-51684X90	bezpečnostní červená RAL 3020	Vysoce výkonný termoplast	5	M16	23	30,5	31,5	49,1	12	30,8	72,9	79,2	110,9	126,6	15,1	26	90
06610-55-51686X90	signální zelená RAL 6032	Vysoce výkonný termoplast	5	M16	23	30,5	31,5	49,1	12	30,8	72,9	79,2	110,9	126,6	15,1	26	90
06610-55-51687X90	bezpečnostní modrá RAL 5017	Vysoce výkonný termoplast	5	M16	23	30,5	31,5	49,1	12	30,8	72,9	79,2	110,9	126,6	15,1	26	90
06610-55-51688X90	světle šedá RAL 7035	Vysoce výkonný termoplast	5	M16	23	30,5	31,5	49,1	12	30,8	72,9	79,2	110,9	126,6	15,1	26	90