GELENK 38 × 76 - 1,5" × 3" MIT KLEMMHEBEL

PIVOT JOINT 38 × 76 - 1.5" × 3" WITH LOCKING LEVER

Ausführung	Zinkdruckguss	***Model***	*Zinc die-cast*
Beschreibung	zur Verbindung von zwei Profilen oder Flächenelementen, in beliebigen Winkeln fixierbar, mit separaten Nutfixierungen für Nut 8 und Nut 10; mittels der Schrauben und des -Klemmhebels kann der Reibungswiderstand des Gelenkes stufenlos reguliert, bzw. das Gelenk in einer definierten Position fixiert werden	***Description***	*To make a pivoting connection between two profiles or panels which can be fixed at any angle; with separate locating pins for slot 8 and 10; by tightening or loosening the screws and the -locking lever you can seamlessly regulate the functionality of the joint or you can fix it in one position*
Material	Gelenk: Zinkdruckguss -Klemmhebel: Zinkdruckguss	***Material***	*Joint: Zinc die-cast* *-locking lever: Zinc die-cast*
Oberfläche	Gelenk: alufarbig pulverbeschichtet -Klemmhebel: silbermetallic kunststoffbeschichtet	***Surface***	*Joint: Alu color powder coated* *-locking lever: silver metallic plastic coated*
Liefereinheit	10 Stück	***Pack Quantity***	*10 pieces*
Extras	weitere Oberflächen, weitere Farben auf Anfrage	***Specials***	*Other surfaces, other colors on request*

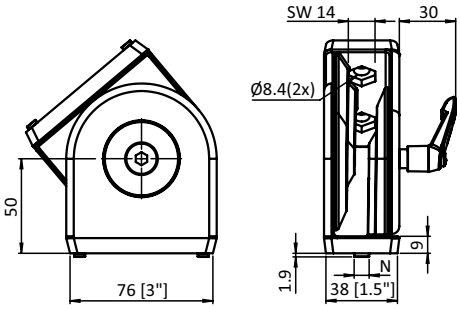

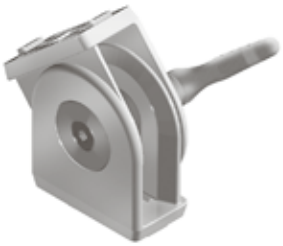
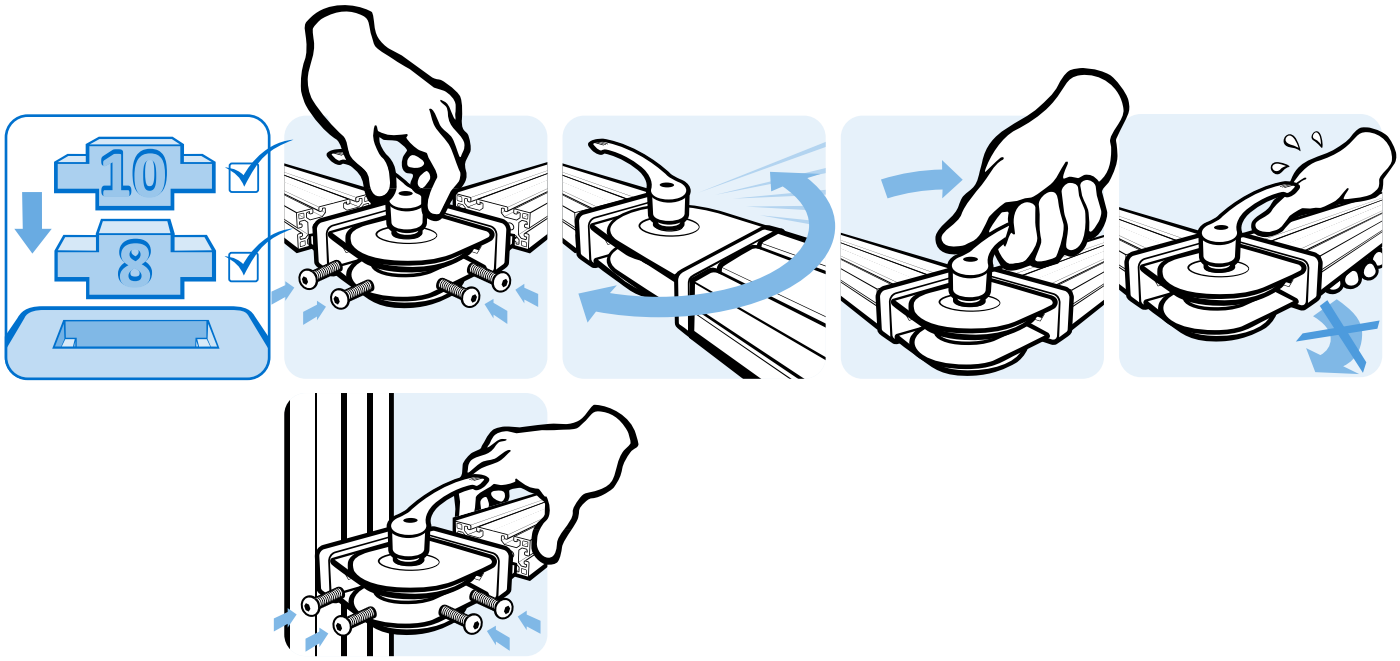
Gelenk 38 × 76 - 1,5" × 3" mit Klemmhebel *Pivot Joint 38 × 76 - 1.5" × 3" with Locking Lever*	N	Öffnungswinkel *Opening Angle*	Gewicht [g] *Weight [g]*	Teil-Nr. *Part #*
	– / 8 / 10	184°	970.0	**093GF3876AN**